MEMO

Memo voor	:	**De Algemene Vergadering van Aandeelhouders, Raad van Commissarissen en de bestuurder van N.V. Waterleidingmaatschappij Drenthe, (hierna: WMD)**
Van	:	Trip Advocaten & Notarissen B.V. [redacted]
Inzake	:	Rapportage onderzoek feitelijke achtergrond en juridische aspecten betrokkenheid WMD bij waterprojecten in Oost-Indonesië
Documentnr.	:	22347437v1
Datum	:	13 april 2017

AFBAKENING ONDERZOEK

I. Inleiding

WMD heeft Trip verzocht te adviseren over de onderwerpen zoals omschreven op pagina 5 van de brief van de voorzitter van de RvC aan de AvA van WMD (**bijlage 1**). EY was in dat kader aangezocht te rapporteren over de omvang van de door de WMD groep geïnvesteerde bedragen in Indonesië. Het bleek voor EY binnen het gekozen korte tijdsbestek van ongeveer een maand niet mogelijk die opdracht uit te voeren. Daarop is vervolgens door de directie besloten het in beeld brengen van de daadwerkelijke bestedingen in dit kader intern te laten uitvoeren door de afdeling financiën.

De adviesvraag aan Trip luidde – kort samengevat – als volgt:

A. Welke statutaire en reglementaire bevoegdheden had de [redacted] bestuurder (hierna: "de **Bestuurder**") met betrekking tot de Indonesische activiteiten en heeft hij zich aan de grenzen van die bevoegdheden gehouden? Was daarnaast nog sprake van eventuele interne afspraken waaraan de Bestuurder zich niet heeft gehouden? Een en ander te toetsen aan de hand van de notulen van de RvC en de AvA in de periode 2004 – 1 april 2016.

B. Is de informatieverstrekking door de Bestuurder over de omvang van de risico's die zijn aangegaan door WMD in dat kader vanuit juridisch oogpunt als adequaat te beschouwen?

Voorts is verzocht hierbij de rol van de RvC, de AvA en de externe accountant, PwC, te betrekken. Ten slotte is verzocht om indien mogelijk aanbevelingen te doen voor eventuele vervolgstappen, al dan niet in rechte.

II. Indeling rapportage

Met het oog op de in acht te nemen vertrouwelijkheid (mede in het kader van de Wet Openbaarheid van Bestuur (WOB)) bestaat onze rapportage uit twee separate memo's.

Het eerste memo geeft een beschrijving van het juridisch kader met betrekking tot het handelen van de Bestuurder, waarna vervolgens wordt ingegaan op de relevante feiten die wij hebben gedestilleerd uit de diverse documenten.

Het tweede memo bevat een aantal juridische analyses en een aanbeveling over mogelijk te nemen juridische vervolgstappen.

Nota Bene:

Zoals hiervoor al is opgemerkt hebben wij ons mede in verband met de relatief korte tijd die beschikbaar was voor het doen van dit onderzoek, conform de opdracht gebaseerd op een aantal limitatief omschreven bronnen. Deze zijn in **bijlage 2** weergegeven. Hoor en wederhoor hebben we met geen der betrokken personen kunnen plegen. Het moge duidelijk zijn dat wanneer in het vervolgtraject die hoor en wederhoor door wie dan ook gepleegd plaatsvindt, nieuwe feiten aan het licht kunnen komen die een ander licht kunnen werpen op de in dit memo omschreven feiten en de daaraan verbonden gevolgtrekkingen en aanbevelingen.

Het Uitgavenmemo

Als **bijlage 3** is aan dit memo gehecht een intern opgesteld overzicht van de door WMD c.s. gedane bestedingen met betrekking tot de projecten in Indonesië. Dit overzicht zal hierna worden aangeduid als "het **Uitgavenmemo**".

III. Korte samenvatting van onze bevindingen een aanbevelingen

Ad A: bevoegdheden van de Bestuurder en eventuele overschrijding hiervan

We hebben niet kunnen vaststellen dat de Bestuurder de bevoegdheidsbeperkingen zoals vervat in de wet, de statuten en het directiestatuut van WMD heeft overschreden.

Dit is anders voor wat betreft het specifiek tussen de Bestuurder en de RvC in 2002/2003 afgesproken uitgavenplafond van maximaal € 3.500.000,--. De Bestuurder heeft zich niet aan die afspraak gehouden.

Ad B: Informatievoorziening door de Bestuurder

Ten aanzien van vraag B zijn wij van mening dat de Bestuurder de op hem rustende (actieve) informatieplicht jegens met name de RvC regelmatig niet in acht heeft genomen en daarbij in het bijzonder de omvang van de financiële risico's die WMD liep met betrekking tot de Indonesische activiteiten in volstrekt onvoldoende mate heeft gedeeld met de RvC.

De RvC heeft er naar onze mening in de periode 2005-2010 geen blijk van gegeven zijn op de wet en de statuten gebaseerde plicht om actief toezicht te houden op de handel en wandel van de Bestuurder, te hebben uitgeoefend. Op basis van de door ons geraadpleegde bronnen lijkt de conclusie gerechtvaardigd dat de RvC in de toenmalige samenstelling tekort is geschoten in zijn toezichthoudende taak.

De AvA is blijkens de aan haar verstrekt informatie verregaand niet geïnformeerd over de financiële risico's verbonden aan de Indonesische activiteiten. De telkenjare door de AvA aan de Bestuurder en RvC verleende decharge lijkt aan het instellen van een schadeclaim niet in de weg te hoeven staan.

De rol van de externe accountant, PwC, met betrekking tot de inmiddels in kaart gebrachte financiële risico's en verliezen roept een fors aantal vragen op, die 'an sich' nader onderzoek rechtvaardigen. De gekozen scope, inclusief de beperkte tijd van het huidige onderzoek, bood daarvoor geen ruimte.

De aanzienlijke schade die WMD heeft geleden als gevolg van het (deels onbehoorlijk) bestuur van de Bestuurder en het tekort schietend toezicht van de RvC in de betreffende periode is beide organen toe en aan te rekenen.

Mogelijke vervolgstappen

Indien de AvA besluit de zaak een vervolg te geven, zou de eerste stap onzes inziens moeten zijn dat de Bestuurder wordt geconfronteerd met deze voorlopige bevindingen, teneinde op basis van een goed uitgevoerde procedure van hoor en wederhoor een zo goed mogelijk beeld te verkrijgen over wat er precies in de onderzoeksperiode is voorgevallen. Het vervolg in dat kader zou dan ongetwijfeld (moeten) zijn dat in het kader van dezelfde hoor en wederhoor gesproken wordt met de toenmalige leden van de RvC. Ook kan worden beproefd dienaangaande meer informatie van de zijde van PwC te verkrijgen. Aan de hand van die bevindingen kan dan vervolgens worden besloten of, en zo ja jegens wie, eventueel een verhaalsactie moet worden gestart voor de geleden schade.

MEMO I

Juridisch kader en bevindingen

In **bijlage 4** is geschetst aan welke beperkingen de Bestuurder in juridisch opzicht was gebonden.

I. Beantwoording van vraag A:

Bij de beantwoording van het eerste deel van vraag A is een belangrijk gegeven dat er binnen het concern van WMD kennelijk voor gekozen is – bewust of onbewust – gelden die, onder welke titel dan ook, aan de Indonesische entiteiten werden verstrekt, te laten verstrekken en uitbetalen door een dochtervennootschap van WMD, Tirta Drenthe B.V. ("**Tirta Drenthe**") en derhalve niet rechtstreeks door WMD.

De geldstroom van WMD naar Tirta Drenthe werd intern geboekt als een rekening-courantkredietverstrekking. Tirta Drenthe verrichtte vervolgens de betalingen aan de Indonesische entiteiten. Voor de interne leningen vanuit WMD aan Tirta Drenthe B.V. had de Bestuurder van de RvC of de AvA van WMD formeel geen goedkeuring nodig. Voor het aangaan van geldleningen en het doen van investeringen door Tirta Drenthe aan respectievelijk in Indonesische deelnemingen gold echter geen statutaire bepaling en was evenmin een directiestatuut die de bevoegdheid van de Bestuurder in dat opzicht ook maar enigszins beperkte van toepassing.

Met dit gegeven kan een belangrijk deel van vraag A reeds beantwoord worden:

De Bestuurder heeft, voor zover wij nu kunnen nagaan, in ieder geval formeel niet in strijd gehandeld met de statutaire beperkingen opgenomen in de statuten van WMD of in het directiestatuut dat gold voor de bestuurder van WMD. Dezelfde conclusie moet worden getrokken ten aanzien van Tirta Drenthe.

Voor het beantwoorden van het tweede deel van vraag A, namelijk of de Bestuurder zich aan de gemaakte afspraken heeft gehouden, ligt dat bepaald anders.

De afgesproken begrenzing van de risico's voor de WMD groep met betrekking tot de Indonesië-projecten.

Uit meerdere geraadpleegde bronnen blijkt dat ergens in 2002/2003 – de exacte datum van de afspraak hebben wij niet kunnen vinden – door de RvC is bepaald dat WMD (en naar wij aannemen wordt daarmee tevens bedoeld: haar dochtervennootschappen) niet meer mag "investeren" in de Indonesië-projecten dan maximaal € 3.500.000,--. In de notulen van de RvC-vergadering van 15 maart 2006 wordt opgemerkt dat de "bijdrage" niet meer mag belopen dan € 3.500.000,--. In een notitie van 29 maart 2006 van de Bestuurder wordt gememoreerd dat "WMD nooit meer risico zou lopen dan € 3.500.000,--". Dit uitgavenplafond wordt hierna aangeduid als het "**Risicoprofiel**".

Op de eerste plaats dient in dit kader geconstateerd te worden dat in geen enkel door ons geraadpleegde document een scherp afgebakende definitie van het Risicoprofiel is terug te vinden. Enerzijds wordt het woord "investering" gebezigd, anderzijds gaat het om een "uitgavenplafond". Het moge duidelijk zijn dat in bedrijfseconomische zin een investering een andere betekenis heeft dan een uitgave. Een investering belandt normaal gesproken in de jaarrekening op de balans van de betreffende vennootschap, een uitgave loopt meestal alleen maar via de verlies- en winstrekening en is dus daarna niet meer in de jaarrekening "zichtbaar", terwijl dat uiteraard wel geldt voor investeringen, waarop dan vervolgens conform bedrijfseconomische beginselen wordt afgeschreven.

In de geraadpleegde notulen valt tevens op dat in de jaren 2004 en volgende door de Bestuurder in ieder geval het standpunt wordt ingenomen dat de "bijdrage" niet meer mag belopen dan € 3.500.000,--. Op andere plaatsen wordt geformuleerd dat het totale risico voor WMD niet hoger zou mogen zijn dan voornoemd bedrag.

Het Uitgavenmemo

In het Uitgavenmemo is inzichtelijk gemaakt welke uitgaven onder welke noemers door WMD c.s. voor de Indonesische projecten zijn verricht. Daarbij dient te worden opgemerkt dat in het Uitgavenmemo door te belasten rente- en valutaverschillen (de Indonesische roepia is ten opzichte van de euro in de onderzoeksperiode gestaag in waarde gedaald) niet zijn verdisconteerd. Dit betekent, zo begrepen wij, dat het totale bedrag dat in het Uitgavenmemo als verlies of schade voor WMD wordt becijferd, nog conservatief is.

Omdat zo'n integraal Uitgavenmemo nimmer door de Bestuurder aan de RvC is verstrekt, dient naar onze mening bij de lezing van de hierna te schetsen chronologie wel in het achterhoofd te worden gehouden dat de informatie die wel door de Bestuurder aan de RvC is verstrekt, dus onzes inziens onvolledig was.

Thans enige beschouwingen over de chronologie met betrekking tot het Risicoprofiel:

In het Financieel Plan 2006 wordt als volgt melding gemaakt van de totale bijdrage:

> *"De financiering van investeringen in de verschillende joint ventures in Indonesië vindt als volgt plaats:*
> - *De totale bijdrage van de WMD bedraagt € 3,5 miljoen.*
> - *De totale bijdrage ad. € 11 miljoen verminderd met de kapitaalverschaffing voor de verschillende joint ventures vindt plaats door het verstrekken van een lening door de WMD aan Tirta Drenthe BV. Tirta Drenthe BV leent het bedrag door aan de verschillende joint venture bedrijven. WMD leent tegen 5%; Tirta Drenthe leent door tegen 6%;*
> - *De rijksoverheid draagt € 7,5 miljoen bij aan dit project. Deze bijdrage wordt gestort in de Stichting Oost-Indonesië. Deze stichting verstrekt een achtergestelde lening tegen 5% aan Tirta Drenthe BV."*

Zoals hiervoor al is opgemerkt, wordt in de notulen van de RvC-vergadering van 15 maart 2006 gesproken over een maximum van € 3.500.000,--. Er wordt in de notitie van de Bestuurder van 29 maart 2006 vermeld dat "het risico van WMD nooit meer beloopt dan € 3.500.000,--".

In het Uitgavenmemo wordt duidelijk hoe het Risicoprofiel zich ontwikkelt, met name indien het memo in samenhang wordt gelezen met bijlage 1 daarvan

Aan het einde van boekjaar 2007 staat de "teller" van het totaal van investeringen en uitgaven, verminderd met de inmiddels ontvangen subsidies van rijkswege, op een bedrag van € 9.241.681,--, derhalve aanmerkelijk meer dan het vastgelegde plafond van € 3.500.000,--. In de jaren daaropvolgend loopt dit uitgaventotaal gestaag op.

Nota bene: zoals uit het Uitgavenmemo blijkt, is in dit kader niet eens rekening gehouden met door te belasten rentes en valuta-ontwikkelingen. De waarde van de Indonesische roepia ten opzichte van de euro is gestaag, zij het niet in een recht naar beneden lopende lijn, verminderd.

In het accountantsverslag van PwC over 2006 wordt voor het eerst ingegaan op het Risicoprofiel.

> ***"Totaalopstelling WMD belang / inbreng in Indonesische activiteiten***
>
> *Intern wordt door WMD de volgende definitie gehanteerd als het gaat om het zogenaamde risicoprofiel voor de Indonesische activiteiten:*
>
> *"Uitgaven van WMD met betrekking tot bepaalde activiteiten in Indonesië, inclusief voorgeschoten bedrag waarvan het onzeker is of deze worden terugbetaald, boven een bedrag van € 3,5 miljoen. Uitgaven die door WMD zijn gedaan tot en met 31 december 2006 en reeds in het resultaat van WMD zijn verwerkt, zullen nooit meer tot een hoger tarief voor de Drentsche burgers kunnen leiden en vallen dan ook niet onder dit bedrag van 3,5 miljoen".*

Ter verduidelijking van deze definitie worden de volgende voorbeelden genoemd:

Voorbeelden van bedragen die in het risicoprofiel vallen:
- *Aandelen in Indonesische PT's voor zover het gestorte kapitaal vrijelijk door de PT kan worden gebruikt;*
- *Leningen aan Indonesische PT's.*

Voorbeelden van bedragen die niet in het risicoprofiel vallen:
- *Vorderingen op P3SW;*
- *Aandelen in Indonesische PT's voor zover het gestorte kapitaal door de PT moet worden gebruikt voor de betaling van schulden aan WMD.*

Per 31 december 2006 kan het risicoprofiel van WMD aangaande de Indonesische activiteiten, uitgaande van de vorenstaande criteria, als volgt worden berekend:

	31 december 2006
	In € 1.000
Totaal besteed aan projecten en missies	6.057
Hierin begrepen geactiveerde bouwrente ??	(384)
Reeds in voorgaande jaren afgeboekte kosten / support	(1.545)
Gereserveerde opslag in uurtarief	(226)
Gedeclareerd bij P3SW en hiervan als inbaar geschat	(3.796)
Verstrekte exploitatieleningen	1.108
Kosten DSA (deelneming en leningen)	742
Aandelenkapitaal Biak en Sorong (reeds besteed)	160
Risicoberekening WMD Indonesische projecten ultimo 2006	**2.116**
Af: realisatie renteopbrengst jaar p	(354)
Af: realisatie renteopbrengst jaar p+1	(354)
Etc.	

- Einde citaat -

Voor de volledigheid hebben wij de relevante passages uit de accountantsverslagen 2007 en 2008 van PwC als **bijlage 5** aan dit memo gehecht.

Kanttekeningen bij met name het accountantsverslag 2006

In de tweede geciteerde alinea wordt geciteerd uit een stuk van WMD, namelijk dat:

> *"Uitgaven die door WMD zijn gedaan tot en met 31 december 2006 en reeds in het resultaat van WMD zijn verwerkt, zullen nooit meer tot een hoger tarief voor de Drentsche burgers kunnen leiden en vallen dan ook niet onder dit bedrag van € 3,5 miljoen".*

Welk bedrag in totaal via de resultatenrekening van WMD in dit kader is gelopen, wordt echter niet vermeld of anderszins zichtbaar gemaakt. Enige vraag daarover is blijkens de notulen echter niet gesteld.

Uit het accountantsverslag over het boekjaar 2006 blijkt dat kennelijk is besloten een totaalbedrag van € 1.396.000,--, dat aan de Indonesië-projecten is uitgegeven, uit het Risicoprofiel te elimineren. Deze jaarrekening wordt vervolgens vastgesteld en goedgekeurd, terwijl de Bestuurder en de RvC decharge verkrijgen van de AvA. Uit de notulen blijkt niet dat hierover uitvoerig is gedebatteerd.

In 2009 komt het Risicoprofiel een- en andermaal aan bod in de vergaderingen van de RvC.

In de vergadering van 7 mei 2009 komt een lening te verstrekken door de SNS Bank evenals het Risicoprofiel aan de orde. In diezelfde vergadering gaat de RvC akkoord met de jaarrekening en het jaarverslag over 2008. In de RvC-vergadering van 26 juni 2009 wordt vermeld:

> *"In de vorige vergadering is de afspraak gemaakt dat de bestuurder met het voorstel komt op welke wijze dit vormgegeven zal worden en op welk tijdstip het risicoprofiel zal worden gepresenteerd aan uw raad. Een goede aansluiting met de financiële administratie is hierbij van belang. De voorbereiding om te komen tot een voorstel zijn in volle gang. In de volgende vergadering zal een voorstel aan uw Raad worden gepresenteerd."*

In de RvC-vergadering van 25 september 2009 wordt de vereenvoudiging van het Risicoprofiel besproken. Daarbij valt het volgende op:

> *"De exploitatieleningen van WMD (Tirta Drenthe BV) aan de Indonesische dochter worden overgedragen naar de Stichting Waterprojecten Oost – Indonesië (SWOI). De SWOI trekt hiervoor een lening bij de bank aan. De ontvangen gelden worden gebruikt om de lening van WMD af te lossen. WMD garandeert de aflossing en rente voor de door SWOI aan te trekken lening. Indien de bedrijven niet af kunnen lossen, wordt de garantie afgeroepen. Daarvoor worden dan jaarlijks de gelden, die door de motie Koppejan beschikbaar komen, gebruikt.*
>
> *[redacted] merkt op dat op deze manier de leningen buiten de balans van WMD worden gehouden. Daar staat echter de garantiestelling tegenover. Bij een worst case scenario is dat aan elkaar gelijk. De vraag is dan of het risico binnen de 1% norm van "Koppejan" blijft.*
>
> *De directeur bevestigt dit, het gaat hier ook om toekomstige risico's. [redacted] vraagt verder naar de onderbouwing van de inschatting van als de garantie wordt ingeroepen. (bijvoorbeeld 85% in 2010). De directeur antwoordt dat de inschattingen gebaseerd zijn op het huidige functioneren van de PT's. Langzaam maar zeker krabbelen de bedrijven overeind; PT Air Manado bijvoorbeeld heeft nu voor het eerst neutraal gedraaid wat betreft de operationele bedrijfsvoering."*[1]

In de RvC-vergadering van 25 september 2009 stemt de RvC in met het wijzingen van het Risicoprofiel.[2] In de RvC-vergadering van 27 november 2009 komt een en ander wederom aan de orde. Het Risicoprofiel luidt in de notitie als volgt:

> *"In overleg met de accountant is, ten behoeve van de rapportage aan de Raad van Commissarissen, het risicoprofiel van de activiteiten van de WMD in Indonesië vastgesteld. In uw vergadering van 7 mei 2009 is dit besproken en geaccordeerd. Dit vastgestelde profiel treft u hieronder aan.*

---

[1] RvC vergadering van 25 september 2009, p.6
[2] RvC vergadering 25 september 2009, p.7

Totaal projecten P3SW		12.320.488	
Ambon en diverse projecten		713.831	
		13.034.319	
Leningen en aandelenkapitaal		3.920.687	
Eigen vermogen Ambon		425.705	
Perfectors (voorraad)		175.000	
		17.555.711	
Financieringstoezegging P3SW	6.937.061		
Financieringstoezegging SNS	2.000.000		
Financieringstoezegging WMD	3.500.000		3.500.000
Winst/overhead op manuren	893.024		
Niet gebruikt sponsorbudget	1.622.978		
Harde deel voorziening	532.825		
Uren Assen geen out-of pocket	526.867		
Nog te regelen financiering voor lab	600.000		
Te vorderen subsidie EVD/Indonesia facility	100.000		
Bouwrente begrepen in projecten	559.646		
		17.272.401	
		283.310	283.310
			3.783.310

Gedurende het jaar is echter de behoefte ontstaan over te gaan op een andere benadering van het Risicoprofiel. Enerzijds om duidelijker maar vooral eenvoudiger en transparanter verantwoording te kunnen afleggen over de activiteiten van WMD in Indonesië. Anderzijds om beter aansluiting te zoeken met de in de nieuwe drinkwaterwetgeving (ministeriële regeling) op te nemen bepalingen dat het maatschappelijk verantwoord wordt geacht 1% van de omzet te besteden aan millennium development goals (MDG's) op het gebied van drinkwater.

Gekozen is voor een tweedeling in het Risicoprofiel van WMD:

1. *Het bedrag dat correspondeert met het bedrag dat gebruikt is voor het verwerven van het 51% aandeel in de diverse bedrijven;*
2. *De werkelijke te verwachten kosten die jaarlijks aan de SWOI (Stichting Waterprojecten Oost-Indonesië) betaald moeten worden als de bedrijven hun verplichtingen van de rente en aflossing ten aanzien van de exploitatieleningen niet volledig kunnen nakomen. Dit wordt ten laste gebracht van het donatiebudget met een maximum van de genoemde 1% van de omzet van de WMD (ministeriële regeling o.g.v. Drinkwaterwet)."*

<u>Enige kanttekeningen bij vorenstaande chronologie</u>

Uit het Uitgavenmemo kan worden afgeleid dat de opbouw van de WMD-exposure in Indonesië zich vooral heeft afgespeeld in de periode 2005 tot 2010. De uiteindelijke 'exposure' van WMD is, zo staat inmiddels vast, vele malen groter gebleken dan het oorspronkelijk afgesproken plafond van € 3.500.000,--. De Bestuurder heeft in de onderzochte periode nimmer concrete investeringsbeslissingen ter goedkeuring voorgelegd aan de RvC of de AvA. In de presentatie van het Risicoprofiel, zoals blijkt uit de betreffende accountantsverslagen van PwC, heeft de Bestuurder toch een heel ander beeld geschetst van de daadwerkelijke risico's en verliezen van WMD dan de werkelijkheid hem gebood, terwijl die informatie naar nu uit het Uitgavenmemo blijkt wel beschikbaar was binnen de administratie van WMD.

De vergadering van de RvC van 27 november 2009 is in meerdere opzichten zeer opmerkelijk te noemen. Voor het eerst presenteert de Bestuurder een beeld van de aangegane verplichtingen van WMD in Indonesië waarbij duidelijk wordt dat het bedrag meer dan € 17.500.000,-- beloopt. Dit – op het eerste gezicht enorme – getal roept blijkens de notulen eigenlijk geen vragen op.

Wij citeren:

> [redacted] *merkt op dat in de toelichting een bedrag van € 1.600.000,-- is genoemd; dat moet echter € 1.400.000,--. De directeur antwoordt dat dit correct is.*

De RvC gaat akkoord met het voorstel de leningen over te dragen aan de Stichting Waterprojecten Oost-Indonesië (SWOI) - waarover later in dit memo meer - met de garantieverklaring van WMD voor de jaarlijkse aflossing en rente, en stemt in met de nieuwe omschrijving van het Risicoprofiel.

Gelet op de notulen lijkt het erop dat hierover ter vergadering niet of nauwelijks meer is gesproken en dat geen vragen zijn gesteld over de samenstelling van het Risicoprofiel.

Het valt op dat op het eerste gezicht voor de hand liggende vragen, zoals onderstaande, niet worden gesteld:

1. Hoe kan het zo zijn dat WMD voor meer dan €17.500.000,-- heeft geïnvesteerd, terwijl er een uitgavenplafond van €3.500.000,-- was afgesproken?
2. Waarom wordt als 'dekking' een fors aantal bedragen opgenoemd waarvan we (de RvC) nog nooit eerder hebben gehoord, en wat is eigenlijk de relevantie en de hardheid daarvan?
3. Hoe hard is de financieringstoezegging van SNS?
4. Hoe hard is de financieringstoezegging van P3SW?
5. Enz.

Een mogelijke verklaring voor de kennelijk niet gestelde vragen kan wellicht worden gevonden in een ander document dat dan op tafel ligt, te weten de brief van PwC van 26 november 2009, gericht aan de Bestuurder, die als **bijlage 6** aan dit memo is gehecht.

Wat blijkens de brief van de accountant kennelijk gebeurt, is dat het per ultimo 2008 vastgestelde Risicoprofiel groot € 4.368.310,-- door een herverdeling van het risico tussen WMD en de SWOI[3] in die zin muteert, dat per ultimo 2008 dan WMD een risico loopt van € 1.485.660,-- en SWOI een bedrag van € 2.882.650,--.

Er wordt kennelijk geen enkele opmerking gemaakt over het gegeven dat de daar vermelde financieringstoezegging van de SNS Bank, toen nog niet "hard" was en later overigens ook op € 500.000,-- na, überhaupt niet "hard" is geworden. Hoe de aftrekpost winst/overhead op manuren groot € 893.024,-- moet worden aangemerkt, is – hetzij bij wege van voorbeeld opgemerkt – eveneens volstrekt onduidelijk.

---

[3] De stichting SWOI is niet terstond opgericht, nadat WMD aan het ontwikkelingsproject in Indonesië is begonnen. De formele oprichting van SWOI dateert van 10 mei 2005. Alhoewel juridisch gesproken SWOI een zelfstandig rechtspersoon is en autonoom (immers een stichting), is van het begin af aan een zeer sterke verwevenheid geweest tussen SWOI en WMD. In persoonlijke zin is dit belichaamd door de dubbelrol die de Bestuurder hier heeft vervuld, te weten_enerzijds het zijn van bestuurder van WMD en anderzijds het zijn van secretaris van het bestuur van SWOI. Uit de aan ons verstrekte informatie over het financiële reilen en zeilen van SWOI blijkt dat SWOI nimmer over eigen middelen heeft beschikt. SWOI is opgericht als "doorgeefluik" van subsidies, die WMD van rijkswege zou ontvangen (en overigens voordat SWOI formeel in het leven werd geroepen ook al deels had ontvangen.

Kennelijk heeft de mededeling, zoals verwoord in de brief van de accountant van 26 november, dat het Risicoprofiel van WMD is teruggelopen naar € 1.485.660,-- een grotere indruk gemaakt op de toenmalige RvC dan het opeens gepresenteerde totaal uitgegeven bedrag van meer dan € 17.500.000,--

De gepresenteerde "dekking" roept, zoals gezegd, dus vele vragen op en lijkt prima facie, zolang niet voorzien van een deugdelijke onderbouwing, voor wezenlijke discussie vatbaar.

De in de brief van de accountant van 26 november 2009 beschreven risicosplitsing tussen WMD en SWOI suggereert iets anders, namelijk dat SWOI naast WMD een 'eigen risico' draagt. In de onderlinge verhouding tussen deze twee rechtspersonen was daarvan echter geenszins sprake. SWOI bood geen verhaal uit eigen middelen en had voor het aantrekken van een krediet bij de Rabobank een borgtocht nodig van WMD, die haar ook is verstrekt. Het financiële en ook juridisch gevolg van het verstrekken van die borgtocht was uiteraard dat dit bankkrediet volledig voor rekening en risico kwam van WMD, ook omdat SWOI immers geen eigen middelen had die enig verhaal zouden kunnen bieden voor een aanspraak van de bank op haar respectievelijk, na aanspraak van de borg, WMD op haar, indien laatstgenoemde door de Rabobank zou zijn uitgewonnen.

Zoals hiervoor in dit memo is opgemerkt, hebben wij geen hoor en wederhoor kunnen toepassen. Wij kunnen op dit moment dan ook niet beoordelen wat PwC met haar brief van 26 november 2009 nu precies heeft bedoeld, en waarom de Bestuurder kennelijk met PwC van oordeel was dat het risico voor WMD significant zou afnemen door de in die brief omschreven splitsing van de risico's tussen WMD en SWOI.

In ieder geval kan uit de betreffende notulen van deze RvC-vergadering niet worden afgeleid dat de RvC de Bestuurder enig verwijt heeft gemaakt of heeft gemaand de kosten en de schade te begrenzen, op welke wijze dan ook. Hieruit zou de Bestuurder de conclusie hebben kunnen trekken dat de RvC het met zijn benadering zoals geschetst in dit specifieke Risicoprofiel inclusief de gepresenteerde 'dekking' van de uitgaven eens was.

Terug naar de chronologie:

In de vergadering van 21 mei 2010 van de RvC wordt de jaarrekening 2009 besproken. Daarbij komt ook de externe accountant van PwC aan het woord over het Risicoprofiel, zulks naar aanleiding van een vraag [redacted] De externe accountant antwoordt dat:

> *"het Risicoprofiel een zaak is tussen de Bestuurder en RvC. Het Risicoprofiel wordt opgesteld door de Bestuurder. PwC toetst het Risicoprofiel. De voorzitter vraagt of PwC niet meer risico ziet dan in het Risicoprofiel is opgenomen. [redacted] zegt dat PwC er kritisch naar gekeken heeft. PwC is van mening dat het volledig is op grond van de kennis die PwC heeft."*

Het is mogelijk dat deze woorden van de externe accountant in deze vergadering door de toenmalige leden van de RvC als geruststellend zijn opgevat. Het Risicoprofiel komt vervolgens in latere notulen niet meer als zodanig "terug".

Voor de volledigheid zij in dit verband opgemerkt, dat in de financiële plannen tot en met 2008 telkenmale expliciet melding werd gemaakt van de limiet van € 3.500.000.

In de financiële plannen vanaf 2009 is van deze begrenzing niets meer terug te vinden, noch van enige andere speciale aandacht voor de Indonesische deelnemingen, voor zover het over uit te geven of uitgegeven bedragen gaat.

Het is ons op dit moment ook volkomen onduidelijk waarom PwC na 2009 erin heeft bewilligd dat van het Risicoprofiel in het accountantsverslag geen melding meer wordt gemaakt. Instemming van de RvC op dit punt blijkt niet uit notulen. Na 2010 verstrekt de Bestuurder geen informatie meer aan de RvC waaruit de 'exposure' met betrekking tot Indonesië blijkt. Deze werd in de administratie wel bijgehouden, maar dus niet gerapporteerd. Dat deze werd bijgehouden blijkt, zoals al eerder opgemerkt, uit het Uitgavenmemo.

Indien de RvC kennis had genomen van de jaarrekeningen van Tirta Drenthe B.V., zoals deze overigens ook werden gepubliceerd, had men makkelijk kunnen waarnemen hoe groot de exposure van Tirta Drenthe B.V. was. Een kopie van de betreffende pagina's uit een aantal jaarrekeningen van Tirta Drenthe is als **bijlage 7** aan dit memo gehecht.

De Bestuurder rapporteerde in termen van jaarrekening alleen maar de geconsolideerde jaarrekening van WMD aan de RvC. Daarin 'viel' de vennootschappelijke balans van Tirta Drenthe B.V. weg. Uit de enkelvoudige en geconsolideerde jaarstukken van WMD kon de omvang van het Indonesië-risico eenvoudigweg niet worden opgemaakt.

Voor de volledigheid nog enige opmerkingen over het effect van de motie Koppejan:

In de notulen van de RvC van 7 mei 2009 wordt de "motie Koppejan" in het Risicoprofiel verdisconteerd. Kort samengevat komt deze motie erop neer dat de bestuurder ruimte wordt gelaten tot een maximum van de zogenaamde Koppejan-gelden (1% per jaar van de wateromzet in Nederland, derhalve circa € 300.000,-- per jaar bruto), aan Indonesië te besteden. Deze zogenaamde Koppejan-gelden zijn overigens niet op het eerste gezicht terug te vinden in het Risicoprofiel, zoals dat in de vergadering van 27 november 2009 is gepresenteerd. De status hiervan voor het Risicoprofiel is ons dus niet duidelijk geworden.

Een voorlopige conclusie ten aanzien van het tweede deel van vraag A

Met betrekking tot het tweede deel van vraag A, "Was daarnaast nog sprake van eventuele interne afspraken waaraan de Bestuurder zich niet heeft gehouden?" kunnen we het navolgende concluderen:

Door het ontbreken van een heldere definitie van het begrip 'Uitgavenplafond' of 'Risicoprofiel' valt op dit moment niet eenduidig te zeggen of de Bestuurder zich aan de grens van € 3.500.000,-- heeft gehouden. Blijkens de notulen heeft de Bestuurder, zeker in de beginjaren, aan dat Uitgavenplafond in ieder geval lippendienst bewezen. Vervolgens is met – in onze ogen – merkwaardige en gekunstelde redeneringen door de Bestuurder gepoogd uit te leggen dat hij steeds min of meer binnen dat Risicoprofiel bleef. Hij is op dat punt bepaald niet kritisch gevolgd door de RvC. Ook de rol van de accountant roept in dit kader grote vraagtekens op.

De vergadering van de RvC van 27 november 2009 kan als een caesuur worden gezien omdat op dat moment de omvang van het totaal reeds uitgegeven bedrag wel zichtbaar wordt, terwijl de RvC daarop – en ook in het vervolg daarna – niet ingrijpt.

Gelet op het vorenstaande is het vanuit juridisch oogpunt naar onze mening zeer goed te verdedigen dat beide organen hier een rechtens relevant verwijt valt te maken en dus gesproken kan worden van onbehoorlijk bestuur en onbehoorlijk toezicht.

II. De beantwoording van vraag B

Met betrekking tot de beantwoording van vraag B, "Is de informatieverstrekking door de Bestuurder over de omvang van de risico's die zijn aangegaan door WMD in dat kader vanuit juridisch oogpunt als adequaat te beschouwen?" kunnen we het navolgende concluderen:

Verwijzend naar de hiervoor geschetste chronologie dient primair te worden opgemerkt dat de Bestuurder gegeven de beschikbaarheid van de administratieve gegevens rondom de uitgaven en kosten voor de Indonesië-projecten, de RvC veel beter had kunnen informeren dan hij gedaan heeft. Het Uitgavenmemo is daarvan een stille getuige. Waarom de Bestuurder ervoor gekozen heeft dat niet te doen, en dus gekozen heeft voor de weg die hij daadwerkelijk heeft bewandeld, is uit de ons beschikbare bronnen niet te beantwoorden.

Ook in een ander opzicht heeft de Bestuurder de RvC niet van informatie voorzien die, indien bekend bij laatstgenoemde, hem wellicht tot een andere opstelling jegens de Bestuurder had bewogen.

Waarschuwingen en opmerkingen van buitenstaanders:

Waaruit de door ons geraadpleegde notulen van de RvC en de AvA bepaald niet blijkt dat in de jaren 2004 tot en met 2012 veel kritische vragen zijn gesteld over de risico's die WMD liep in het kader van de Indonesië-projecten, ligt dat anders voor wat betreft de spreekwoordelijke buitenwacht.

Op diverse tijdstippen is met name van de zijde van de rijksoverheid een aantal waarschuwingen en consistente kritische geluiden geuit over de uit de hand lopende investeringsbedragen, het gebrekkige management, technische onvolkomenheden en het ontbreken aan overzicht bij WMD over wat er zich in Indonesië afspeelde en voorts het ontbreken van enige planmatige aanpak. Verwezen zij in dit kader naar de Monitoringrapportages 2005-2007, de zogenaamde Midterm review uit 2009 en "last but not least" de u bekende Final evaluation uit 2012/2013.

Deze waarschuwingen en kritiekpunten waren binnen WMD niet alleen bekend bij de Bestuurder, maar ook bij de hoofden financieel economische zaken en juridische zaken. Uit de notulen is echter niet gebleken dat deze waarschuwingen en kritiekpunten ook de RvC of AvA hebben bereikt.

Wij bespreken enige specifieke kanttekeningen die uit vorengenoemde stukken blijken:

Op 23 april 2004 geeft het ingenieursbureau Royal Haskoning commentaar op het contract tussen WMD en PDAM MANADO in Indonesië, waarin onder andere de conclusie wordt getrokken dat het contract veel te vrijblijvend is. Er wordt getwijfeld of WMD zich bewust is van de enorme risico's die men loopt.[4]

[4] Memo Royal Haskoning, p. 1

In het Eindrapport Monitoring missie 1 van 18 tot en met 28 april 2008 wordt geconstateerd dat er een 'levensgroot afbreukrisico' is voor alle activiteiten. Voorts is er een structureel gebrek aan goede informatievoorziening. Geschreven wordt dat WMD te veel hooi op de vork dreigt te nemen en dat de risico's nog als aanzienlijk zijn te beschouwen.[5]

In het jaar 2009 verschijnt de Midterm Review. Lezing van dit rapport leert dat de rapporteurs van mening zijn dat WMD het project veel te optimistisch beschouwt en dat plannen onvolledig en niet correct zijn. Ook wordt daarin duidelijk gemaakt dat WMD toentertijd ongeveer € 11.400.000,-- heeft uitgegeven, terwijl dat € 1.400.000,-- boven het 'budget' van € 10.000.000,-- voor de periode 2005 – 2009 uitkomt.[6]

De wijze waarop de Bestuurder jegens de RvC en de AvA is omgegaan met het Final Evalution-Report, is u bekend.

Er is naar onze mening weinig verbeeldingskracht voor nodig om je te kunnen voorstellen dat wanneer de Bestuurder deze kritische kanttekeningen en geluiden had gemeld bij de RvC, desnoods met de kanttekening dat hij die kritiek niet deelde, de RvC wellicht 'wakker' zou zijn geworden, vervolgens kritische vragen zou hebben gesteld en wellicht zelfs een onderzoek zou hebben geëntameerd om meer zicht te krijgen op 'het risicoprofiel van WMD'.

Conclusie met betrekking tot vraag B:

Kort en goed zijn wij op basis van de door ons geraadpleegde bronnen van mening dat op goede grond kan worden gesteld dat de Bestuurder in strijd heeft gehandeld met de op hem rustende plicht van adequate informatieverstrekking aan de RvC en in het kielzog daarvan aan de AvA.

De Bestuurder heeft aldus de RvC de mogelijkheid ontnomen om in het kader van zijn toezichthoudende taak te kunnen ingrijpen. Wij achten het zeer goed verdedigbaar dat dit in rechte als onbehoorlijk bestuur zal worden gekwalificeerd.

III. Nog enige aanvullende opmerkingen

Het subsidietraject bij het Rijk

Uit de geraadpleegde stukken blijkt dat de Bestuurder een- en andermaal een voorschot heeft genomen op de, al dan niet via SWOI, te ontvangen subsidies. Zo blijkt ook uit de notulen van de vergadering van de SWOI op 26 april 2010.

> *"[redacted] legt uit dat een behoorlijk stuk voorfinanciering door WMD is gedaan voordat de stichting was opgericht. De eerste jaren is er namelijk nooit subsidie ontvangen. WMD heeft daarom tot 2005 bedragen moeten voorschieten tegen een lagere koers (destijds ongeveer 10.000 rupiah per euro)."*

De uiteindelijke afloop hiervan is geweest dat WMD via SWOI € 1.000.000,-- minder subsidie heeft ontvangen dan men kennelijk tevoren had gedacht, en waarop de Bestuurder kennelijk al een voorschot had genomen, door deze volledig te ontvangen subsidiestroom al in te zetten voor de financiering van

[5] Eindrapport Monitoringmisse 1, 18-28 april 2008, p. 19
[6] Midterm Review, p. 59 en 63

de Indonesische activiteiten. Het direct daardoor ontstane verlies voor WMD beloopt dus € 946.370,--.

Van belang in dit kader is nog de vergadering van 4 maart 2011. Daarbij meldt de Bestuurder dat de lening van de SNS Bank (in het overzicht van 26 november 2009 als vaststaand feit opgevoerd) uiteindelijk niet € 2.000.000,-- zal belopen, maar slechts € 500.000,--. De Bestuurder heeft op het verstrekken van die lening al wel een voorschot genomen door een bedrag in die orde van grootte al voor de Indonesië-projecten vanuit de eigen middelen van WMD aan te wenden. De Bestuurder beroept zich blijkens de notulen op de zogenaamde kleine lettertjes in het contract met de SNS. Het betreffende document bevindt zich niet bij de stukken die wij hebben ontvangen, en wij hebben het dus niet kunnen toetsen om na te gaan of dit beroep van de Bestuurder op deze kleine lettertjes gerechtvaardigd is. In de vergadering wordt blijkens de notulen door de Bestuurder voorgesteld het probleem van "1.500.000,--" op te lossen binnen de bestaande afspraken. Het is onduidelijk welke bestaande afspraken de Bestuurder hiermee bedoelt. Ook valt op dat hierover kennelijk geen vragen worden gesteld door de leden van de RvC.

In de vergaderingen nadien is de Bestuurder optimistisch over het verdere verloop van de Indonesië-projecten. In de vergadering van 13 mei merkt hij op:

> *"Geconstateerd kan worden dat de beheersing van het project Indonesië een stijgende lijn vertoont."*

Ook merkt hij op:

> "dat er vanaf januari dit jaar bijna geen financiering naar Indonesië is gegaan."

Uit het Uitgavenmemo komt echter in dit opzicht een volstrekt ander beeld naar voren.

- Einde Memo I -

Bijlage 1

Drents drinkwater

VERTROUWELIJK

Aan de aandeelhouders van
N.V. Waterbedrijf Drenthe

[redacted]

Onderwerp Reactie op feitenrapport EY

Geachte aandeelhouders,

Tijdens de Algemene Vergadering van aandeelhouders op 10 februari 2017 heeft u de Raad van Commissarissen verzocht om voor 1 maart aanstaande een reactie op het feitenrapport van Ernst & Young toe te zenden aan de aandeelhouders. In vervolg op ons eerdere commentaar zenden wij u hierbij een reactie die met Raden en Staten gedeeld kan worden.
Onze reactie zenden wij u vertrouwelijk toe. Het is immers aan u om te bepalen op welke wijze u de betreffende gemeenteraad of Provinciale Staten wilt informeren.

Activiteiten Indonesië
De meerderheidsdeelnemingen van WMD in Indonesische waterbedrijven zijn in 2005 tot stand gekomen nadat door het Rijk vanuit ontwikkelingssamenwerkingsperspectief was ingezet op publiek-private samenwerking ten behoeve van drinkwater en sanitatie. WMD bood zich daarvoor als partner aan. Deze deelnemingen hebben in 2016 tot omvangrijke voorzieningen geleid. Het Eigen Vermogen van WMD is daardoor aangetast. De solvabiliteit is sterk verslechterd. De jaarrekening 2013 moest door foutenherstel in de openingsbalans van 2014 worden herzien. Dat zijn zeer uitzonderlijke gebeurtenissen voor een 100% overheidsbedrijf. En dat in de drinkwatersector, die door degelijkheid en betrouwbaarheid wordt gekenmerkt. Een bedrijf dat opereert met publiek geld, heeft daaromtrent een publieke verantwoordingsplicht.

Naast de miljoenenverliezen als zodanig is er sprake geweest van gebrek aan kennis en inzicht in het door WMD in Indonesië gelopen risico. We constateren dat de directie ons en de externe accountant belangrijke informatie heeft onthouden. Gedeeltelijk was deze informatie, na de kennisname ervan, directe aanleiding voor de correctie van de jaarrekening 2013 door foutenherstel in die van 2014. Belangrijk daarbij was het in opdracht van het Ministerie van Buitenlandse Zaken geschreven zgn. *Final Evaluation* rapport uit 2013. Dit rapport was zeer kritisch over WMD's Indonesische joint ventures. Een ander belangrijk voor ons achtergehouden document was de brief van Minister Ploumen uit mei 2013 waarin WMD werd opgeroepen de vorderingen op de Indonesische deelnemingen kwijt te schelden en de relatie met hen te herzien. Beide documenten waren direct of in afschrift gericht aan de directeur van WMD.

WMD Drinkwater bv | Lauwers 3 | 9405 BL Assen | T 0592 – 854 550 | info@wmd.nl | wmd.nl
Postbus 18 | 9400 AA Assen | [redacted]

De gang van zaken in Indonesië roept diverse vragen op. U heeft als aandeelhouders die vragen ook gesteld: Hoe het kon gebeuren? Zijn er niet eerder alarmsignalen afgegaan? Was dit niet eerder zichtbaar? Heeft de directie wellicht buiten zijn bevoegdheden geopereerd? Hoe heeft het toezicht van de Raad van Commissarissen gefunctioneerd? Heeft de Raad van Commissarissen wel voldoende doorgevraagd? etc.

Vertrouwelijk feitenonderzoek Ernst & Young
Na overleg met de externe accountant heeft de Raad van Commissarissen in juni 2016 besloten opdracht te geven voor een feitenonderzoek uit te voeren door Ernst & Young. De reikwijdte van dat onderzoek en de vertrouwelijke aard ervan riep, zo bleek ons recentelijk, bij diverse raden en de staten vragen op. Daarom lichten we de aanleiding en de reden voor dat onderzoek toe.

In 2015 is, eerst onder leiding van de toenmalige directeur en de toenmalige controller, gewerkt aan de jaarrekening 2014. Daarbij ontstonden steeds meer fricties met de externe accountant. Er zou sprake zijn van niet tijdige, onvolledige en onjuiste informatieverstrekking aan de Raad van Commissarissen en de accountant. De Algemene Vergadering van Aandeelhouders besloot vervolgens eind 2015 op voorstel van de Raad van Commissarissen het afronden van de jaarrekening 2014 in handen te leggen van een medecommissaris en benoemde vervolgens de nieuwe interim-directeur, die op 1 april 2016 aantrad. Deze kreeg onder meer als opdracht de Indonesische situatie helder in beeld te brengen en daarna versneld af te bouwen. Na een aantal weken concludeerde deze laatste dat aanzienlijke extra voorzieningen op de Indonesische deelnemingen noodzakelijk waren. Hij bracht bovendien het, tot dan toe voor de Raad van Commissarissen en de externe accountant onbekende, Final Evaluation rapport boven tafel. Wij konden, met de externe accountant, niet anders concluderen dan dat de binnen WMD aanwezige kennis van dit rapport voorafgaand aan het opstellen van de jaarrekening 2013, had moeten leiden tot een andere waardering van de Indonesische activiteiten. De jaarrekening 2013 gaf daarmee geen getrouw beeld van vermogen en resultaat. De conclusie was dan ook dat dit moest leiden tot correctie van de jaarrekening 2013.
Vervolgens bleek dat onze voormalige medecommissaris wèl op de hoogte was van het Final Evaluation rapport. Als voormalig bestuurslid van de Stichting Waterprojecten Oost-Indonesië (SWOI) was hij eind 2012 met eerste versies ervan geconfronteerd. Uit de notulen van bestuursvergaderingen blijkt dat het SWOI-bestuur kennis had van het Final Evaluation rapport en daar meermalen over heeft gesproken. Dit was hem bekend.

Voor de externe accountant was dit, in de aanloop naar de totstandkoming van de jaarrekening 2014, de tweede maal dat een bestuurder van WMD niet tijdig, onvolledig en onjuist informatie had verstrekt. De externe accountant vroeg zich af of niet de gehele Raad van Commissarissen deze informatie eerder had ontvangen. Bij de Raad van Commissarissen rezen vragen over de kennis van het rapport bij de toenmalige accountant (die toen zowel accountant was van WMD als de SWOI). Daarenboven was er, zowel bij de Raad van Commissarissen als de externe accountant, twijfel over de volledigheid van beschikbare relevante informatie, vooral nu steeds nieuwe en tot dan toe bij hen niet bekende informatie opdook. Onder die omstandigheden was het niet mogelijk tot een afronding van de jaarrekening 2014 te komen.

Dat was de aanleiding om Ernst & Young de opdracht te geven een feitenonderzoek te verrichten. Een onderzoek gericht op een reconstructie van wie, wanneer van het bestaan en de inhoud van het Final Evaluation rapport op de hoogte waren en voorts gericht op de wijze waarop de personen die op de hoogte waren van de inhoud van het rapport hierover hebben gecommuniceerd, met wie en op welk moment. Het onderzoek had betrekking op de periode 1 januari 2012 tot en met 31 mei 2016. Het ging daarbij vooral om waarheidsvinding, waarbij de geïnterviewden op basis van vrijwilligheid hun medewerking verleend hebben. Dat brengt beperkingen met zich zoals die gelden voor persoonsgerichte onderzoeken. De belangrijkste daarvan is dat het rapport niet publiekelijk bekend kan worden gemaakt.

De feitenrapportage van Ernst & Young onderschrijft dat zowel de Raad van Commissarissen in de huidige samenstelling als de externe accountant pas in 2016 kennis namen van het Final Evaluation rapport. De Raad van Commissarissen heeft naar aanleiding van de door Ernst & Young vervaardigde feitenrapportage geconcludeerd dat:

- de informatievoorziening vanuit de directie richting Raad van Commissarissen en aandeelhouders over de Indonesische activiteiten ernstig heeft tekort geschoten;
- het tijdig beschikbaar komen van het Final Evaluation rapport ongetwijfeld diverse alarmbellen had doen afgaan;
- de RvC zich niet aan de indruk kan onttrekken dat bij verschijning van het Final Evaluation rapport doelbewust is getracht verdere verspreiding tegen te gaan;
- het niet openstaan van WMD voor de in het Final Evaluation rapport (maar ook in eerdere in opdracht van het Ministerie van Buitenlandse Zaken opgestelde rapporten) geformuleerde kritiek tot te late correcties heeft geleid, waardoor verliezen niet zijn beperkt, het jaarverslag over 2013 moest worden gecorrigeerd en de vaststelling van de jaarrekening 2014 ernstig is vertraagd;
- de RvC het onbegrijpelijk vindt dat een voormalig commissaris zijn kennis over het Final Evaluation rapport nimmer met zijn collegae heeft gedeeld.

Maar daarmede zijn we er natuurlijk niet. Deze gang van zaken heeft zich immers onder toezicht van de Raad van Commissarissen (zowel in huidige als eerdere samenstelling) voltrokken. Ook wij hebben daarom ons de vraag gesteld hoe het mogelijk was dat dit kon gebeuren. Waar wij ons eerder vooral concentreerden op de totstandkoming van de jaarrekening 2014 en de aanloop daar naar toe (tevens het onderwerp van onderzoek van Prof. Dr. Dick de Waard in opdracht van de aandeelhouders), is voor een beantwoording van deze vraag beschouwing van een breder tijdvak nodig. Daarvoor is een separate onderzoeksvraag neergelegd bij Trip Advocaten en Ernst & Young.

Conclusies Raad van Commissarissen

Als Raad van Commissarissen komen wij op basis van de opgedane ervaring in de afgelopen periode in ieder geval tot de volgende conclusies:

Geconstateerd moet worden dat het uitgeoefende toezicht niet heeft voorkomen dat er het nodige bij WMD is misgegaan. Wij trekken ons dat uiteraard aan. Een Raad van Commissarissen van WMD behoort immers een 'countervailing power' te zijn voor het bestuur. Dat is echter alleen mogelijk als de bestuurder concreet invulling geeft aan zijn proactieve informatieplicht. Daarnaast is het vereist dat de Raad van Commissarissen collegiaal en als team opereert, zelfstandig aan informatievergaring doet en waakt voor het publieke belang van de onderneming.

Wij hebben ons toezicht in de jaren 2013 tot 2016 nog eens uitgebreid besproken, waarbij we ons de vraag hebben gesteld waarom het zo lang heeft geduurd tot wij grip kregen op de werkelijke situatie in Indonesië. We stellen voorop dat de gang van zaken bij WMD een uitzonderlijke is. Ik kan u als voorzitter met een toch ruime toezichthoudende ervaring melden dat ik een situatie als deze niet eerder (en niet bij benadering) heb meegemaakt en dat geldt voor alle huidige commissarissen.
Dat uitzonderlijke wordt gevormd door zes, met elkaar verweven, omstandigheden:

1) *Onbehoorlijk bestuur:* het onvolledig, niet tijdig en onjuist informeren en zelfs (we kunnen het niet anders zien) het moedwillig achterhouden van cruciale informatie door de voormalige directie. Het EY-rapport illustreert dit. Dit gedrag valt niet anders dan als onbehoorlijk bestuur te karakteriseren. De Raad van Commissarissen heeft, achteraf bezien ten onrechte, geruime tijd de door de directie verstrekte informatie, bijvoorbeeld waar het betrof de omvang van door de WMD-groep aan Indonesische deelnemingen verstrekte leningen, voor waar aangenomen. Nochtans heeft de Raad van Commissarissen in reactie op alle onduidelijkheden in 2014 besloten tot versnelde afbouw van de Indonesische activiteiten;

2) *Diffuus beeld rol en positie SWOI:* eveneens achteraf moeten we concluderen dat het gebruiken van een aparte Stichting, de Stichting Waterprojecten Oost-Indonesië (SWOI), ter doorgeleiding van de van het Ministerie van Buitenlandse Zaken ontvangen ontwikkelingshulpgelden bestemd voor de WMD-deelnemingen, niet heeft bijgedragen aan een helder beeld. De rol van de directeur van WMD als secretaris van de SWOI was evenmin duidelijk. Risico's die uiteindelijk WMD-groep risico's waren, werden voornamelijk dan wel uitsluitend in het SWOI-bestuur besproken en de Raad van Commissarissen werd daarover door de directie niet volledig, niet tijdig en niet juist geïnformeerd. De Raad van Commissarissen beschouwde die risico's op grond van de informatie van de directeur en de activiteiten van de SWOI - achteraf - ten onrechte als in eerste instantie vallende onder de verantwoordelijkheid van de SWOI. De separaat door de SWOI uitgebrachte jaarverslagen bevestigden dat beeld. Pas in het najaar van 2015, in het kader van de afronding van de jaarrekening 2014, is de cruciale dubbelfunctie van de directeur, als zowel directeur van WMD als secretaris van de SWOI, duidelijk geworden. In combinatie met de organisatorische en economische verwevenheid en de feitelijke doorslaggevende invloed in de SWOI is deze situatie toen primair door de externe accountant gekwalificeerd als omstandigheid die tot consolidatie van de SWOI in de WMD-jaarcijfers noopte.

3) *Onvoldoende heldere signalen externe accountant.* Uit het EY-rapport is naar voren gekomen dat de toenmalige verantwoordelijke accountant de bagatelliserende uitlatingen van de directeur over de aard van het Final Evaluation rapport voor waar heeft aangenomen en dientengevolge dit rapport niet heeft opgevraagd en bestudeerd. Achteraf moeten we constateren dat de op zich waarschuwende bewoordingen in het accountantsverslag (de management letter 2013) van 23 mei 2014 veel zwaarder gewogen hadden moeten worden. Echter de verstrekte informatie was onvoldoende om een adequate weging te kunnen maken. In dat accountantsverslag werd opgemerkt onder het hoofd "Significante aangelegenheden" dat de positie van de Indonesische waterbedrijven nog onvoldoende financieel duurzaam was en dat het onzeker was of de bedrijven in staat waren alle leningen aan de WMD-dochter Tirta Drenthe B.V. terug te betalen. De vermelding dat een aantal scenario's was uitgewerkt om de bestaande situatie te verbeteren gekoppeld aan de bij de jaarrekening afgegeven goedkeurende verklaring en de stelling dat de accountant voldoende zekerheid heeft verkregen "over de getrouwheid van cijfers van de Indonesische activiteiten in het kader van onze verantwoordelijkheid voor de controle van de geconsolideerde jaarrekening" hebben de Raad van Commissarissen niet tot extra alertheid aangespoord. Dat werd in de hand gewerkt doordat het door de directeur in de AvA vergadering van 26 juni 2014 geschetste (en achteraf bezien onvolledige en onjuiste) beeld van WMD's financiële exposure in Indonesië niet door de aanwezige accountant werd weersproken. Toen werd bij de bespreking van de jaarrekening 2013 door de directeur voor wat de Indonesische schulden betreft uitsluitend melding gemaakt van € 11 miljoen aan via de SWOI aan de Indonesische deelnemingen doorgeleende middelen;

4) *Onvoldoende helder zicht op Indonesische risico's door vennootschappelijke structuur;* de kerstboom aan vennootschappen en inzonderheid de gehanteerde vennootschappelijke structuur voor de Indonesische deelnemingen heeft het zicht op de omvang van de Indonesische risico's ontnomen. De Indonesische deelnemingen ressorteerden onder zgn. "Eiland B.V.s", die op hun beurt uiteiem hingen onder Indowater B.V., een 100% dochterondememing van Noordwater B.V. (een 100% dochterondememing van WMD). De leningen van de WMD-groep aan de Indonesische deelnemingen waren verstrekt door Tirta Drenthe B.V., eveneens een 100% dochter van Indowater B.V. Aangezien de Indonesische deelnemingen meerderheidsdeelnemingen zijn en als groepsmaatschappijen kwalificeerden werden zij in de consolidatie betrokken, zodoende vielen de lening posities (uitgeleend geld en opgenomen geld) tegen elkaar weg. Om de omvang van de uitstaande lening positie te kunnen zien, zou moeten worden gekeken naar de balans van Tirta Drenthe BV. Deze is nimmer separaat verstrekt aan de RvC, wij hebben er overigens ook niet om gevraagd;

5) *Cruciale rol voormalig medecommissaris;* onze medecommissaris van 1 februari 2013 tot en met 10 december 2015 was voorafgaand aan zijn lidmaatschap van de RvC bestuurslid van de SWOI. Gelet op zijn kennis van de Indonesische deelnemingen en zijn financiële ervaring werd hij voorzitter van de audit commissie van de RvC. Hij heeft in die rol in belangrijke mate op de oordeelsvorming van de RvC invloed gehad. Wij moeten achteraf constateren dat hij van de hoed en de rand wist maar zijn medecommissarissen daar niet correct van op de hoogte heeft gesteld. Voorts stond hij aanzienlijk minder kritisch tegenover de waardering van de Indonesische activiteiten dan gerechtvaardigd was. Wij betreuren het dat wij als commissarissen zijn meegegaan in de door hem ondersteunde beeldvorming van de directeur van de nieuwe partner van PWC toen deze (wellicht communicatief minder handig, maar naar bleek inhoudelijk volkomen terecht) vanaf begin 2015 steeds kritischer geluiden begon te ventileren over m.n. de Indonesische activiteiten;

6) *Geen zelfstandige geluiden WMD-organisatie*; de mensen uit de WMD-organisatie waar de RvC rechtstreeks contact mee had hebben geen afwijkende geluiden laten horen waar het de Indonesische activiteiten betreft. Zij hebben ons ook niet gewezen op het bestaan van het Final Evaluation rapport. Wij hebben dit in 2016 met het Management Team besproken. Ons bleek dat de meesten van hen eveneens informatie over de Indonesische activiteiten was onthouden. Pas in april 2016 heeft de nieuwe bestuurder deze informatie opgediept en deze aan de Raad van Commissarissen overlegd. Wij moeten achteraf constateren dat de commissie De Boer met de stelling in het rapport 'Helder Water, helder bestuur' (juni 2015) dat er intern meer sprake zou moeten zijn van 'countervailing powers' en meer interne checks & balances, de spijker op de kop heeft geslagen.

Onderzoek krijgt vervolg

Zoals eerder aangegeven heeft een 100% overheidsbedrijf als WMD, dat publiek geld inzet om maatschappelijke doelstellingen te verwezenlijken, ook een daarbij passende verantwoordingsplicht. Het afschrijven van per saldo € 10,7 miljoen in het kader van het foutenherstel per 31 december 2013 van het eigen vermogen is overwegend aan de Indonesische activiteiten toe te schrijven.
De opbouw van het Indonesië risico door WMD vond vooral plaats in de periode 2005 tot en met 2011. Door de aandeelhouders is gevraagd onderzoek te verrichten naar de vraag hoe dit kon gebeuren. Indringend moet worden gekeken naar de vraag of het aangaan van dit risico al dan niet binnen de bevoegdheden van de directie lag, of daarover correct is gerapporteerd en of op een juiste wijze toezicht daarop is uitgeoefend. Wij hebben dat na overleg en in afstemming met de aandeelhouders opgepakt door nu een opdracht te verlenen aan Trip Advocaten en Ernst & Young. Dat onderzoek is als volgt voor de door hen te beschouwen periode 2005 tot 1 april 2016 uitgewerkt:

1) Trip: breng de statutaire en reglementaire bevoegdheden van de directeur in de beschouwde periode in kaart en beschrijf aan de hand van de bestudeerde notulen van de RvC en de AvA wat de specifieke bevoegdheid inzake de Indonesische activiteiten inhield;
2) EY: stel aan de hand van de jaarrekeningen uit de beschouwde periode (incl. de vennootschappelijke cijfers van Tirta Drenthe BV) de omvang van de door WMD-groep (buiten de SWOI-gelden) geïnvesteerde bedragen in Indonesië vast per ultimo van ieder jaar uit de beschouwde periode, alsmede de in die jaren ten laste van de resultatenrekening van WMD gebrachte kosten Indonesië;
3) Trip: trek conclusies uit 1) en 2) waar het betreft de vraag of al dan niet buiten de bevoegdheden is getreden door de directie in de beschouwde periode en zo ja in welke mate. Neem daarbij de verleende décharge bij het vaststellen van de jaarrekeningen in de beschouwingen mee;
4) EY: kwalificeer de door de directie in de beschouwde periode verstrekte risicoprofielen;
5) Trip: kwalificeer het directie optreden in de beschouwde periode waar het betreft het inzicht geven in de omvang van de risico's en het opereren binnen de begrenzing van de bevoegdheden;
6) Trip: adviseer of al dan niet op grond van 1) – 5) nadere stappen in rechte zijn aan te bevelen. Betrek daarbij de evt. stappen richting verzekeraar van de bestuursaansprakelijkheid;
7) Trip en EY: rapporteer in beginsel in een vorm die publiekelijke verspreiding toestaat (gegeven de aandeelhouderswens in dezen) en tracht dit onderzoek binnen een periode van vier weken af te ronden.

Wij zullen het rapport van Trip en EY zodra dat is opgeleverd ter beschikking stellen aan de aandeelhouders en ter bespreking voorleggen aan de aandeelhoudersvergadering. Desgewenst worden de aandeelhouders in de gelegenheid gesteld deze informatie te delen en te bespreken met de respectieve raden en staten.

Tot slot

Wij zijn als Raad van Commissarissen in de afgelopen periode zeer intensief betrokken bij de ontwikkelingen bij WMD. In de komende periode willen wij er voor zorg dragen dat zaken goed kunnen worden overgedragen, zodat de nieuwe directeur en nieuwe Raad van Commissarissen met een schone lei kunnen beginnen. Daarmee bedoelen wij onder meer het vaststellen van de jaarrekeningen 2015 en 2016, het saneren van de niet-kernactiviteiten in Nederland, het versneld afstoten van de activiteiten in Indonesië, het zeker stellen van de vreemd vermogen financiering op termijn, het concretiseren van de aanbevelingen van de commissie De Boer en de werving en selectie van een nieuwe directeur en nieuwe Raad van Commissarissen in lijn met de aangepaste corporate governance.
Het is onze inzet om het zo te doen.

Hoogachtend,

I.O.

[redacted]
President-Commissaris NV Waterbedrijf Drenthe

Bijlage 2

Informatie ontvangen van WMD

- Middels USB-stick is aangeleverd de documentatie met betrekking tot:

  - Auditcommissie Raad van Commissarissen WMD augustus 2014 tot en met oktober 2016;
  - Raad van Commissarissen WMD 2006 tot en met maart 2016;
  - Algemene Vergadering van Aandeelhouders WMD 2006 tot en met januari 2016;
  - SWOI Vergaderstukken 2006 tot en met maart 2016.

  Daarnaast zijn in persoon de notulen van de Algemene Vergadering van Aandeelhouders van november 2005 overhandigd.

- Op 2 maart 2017 is via e-mail onderstaande documentatie aangeleverd:

  - Jaarrekening Tirta Drenthe B.V. 2009 tot en met 2013

- Op 14 maart 2017 is via WeTransfer onderstaande documentatie aangeleverd:

  - Aanvullende documentatie t.b.v. het onderzoek voor WMD; inzake P3SW

- Op 14 maart 2017 is via e-mail onderstaande documentatie aangeleverd:

  - Excelbestand 'onderzoek trip concept'
  - Toelichting onderzoek

- Op 16 maart 2017 is via e-mail onderstaande documentatie aangeleverd:

  - Excelbestand 'Onderzoek trip concept'
  - Excelbestand 'RC Boekingen WMD-TAD
  - Excelbestand 'Investeringsprojecten (obv einddeclaratie P3SW)

- Op 19 maart 2017 is via e-mail onderstaande documentatie aangeleverd:

  - Excelbestand 'Opbouw fva'

- Op 23 maart 2017 is via WeTransfer onderstaande documentatie aangeleverd:

  - Aanvullende documentatie t.b.v. het onderzoek voor WMD; inzake P3SW

- Op 27 maart 2017 is via e-mail onderstaande documentatie aangeleverd:

  - Excelbestand 'Risicoprofiel 2010 PwC vs5 en verstuurd'
  - Jaarverslagen 2005 – 2010 zoals deze in de AvA zijn besproken

- Op 31 maart 2017 is via e-mail onderstaande documentatie aangeleverd:

  - Excelbestand 'Opbouw lening manado exploitatie'

- Op 6 april 2017 is via e-mail onderstaande documentatie aangeleverd:

  - Memo 'Bestedingen Indonesische waterprojecten door WMD'
  - Excelbestand 'Leningen Indo ultimo 2007'
  - Excelbestand 'Risicoprofiel WMD in Indonesië ultimo 2007''
  - Concept accountantsverslag WMD 2004
  - Concept accountantsverslag WMD 2005

- Op 7 april 2017 is via WeTransfer onderstaande documentatie aangeleverd:

  - Accountantsverslagen 2006 tot en met 2013

- Op 7 april 2017 is via e-mail onderstaande documentatie aangeleverd:
  - Notulen AvA 28 november 2003
  - Notulen RvC 1 juli 2004

- Op 10 april 2017 is via e-mail onderstaande documentatie aangeleverd:

  - Progress Report East Indonesia P3SW-RNE 2011
  - Final report RNE Program – Project Periode November 2008 – November 2011

Bijlage 3

WMD Drinkwater bv

Memo

Onderwerp: **Bestedingen Indonesische waterprojecten door WMD**

Aan: **Trip Advocaten en Notarissen;** [redacted]

Van: Afdeling financiën WMD

Datum: 12 april 2017

[redacted]

Op verzoek van Trip hebben wij de bestedingen gedaan in het kader van de Indonesische waterprojecten door WMD, zoals deze uit de administratie van WMD blijken, in beeld gebracht.

Voor een goed begrip is inzicht in de organisatiestructuur van WMD in deze periode noodzakelijk. De onderstaande structuur geeft de eindsituatie weer zoals deze in essentie gedurende de periode 2005 – 2015 is opgezet.

SAMENSTELLING WMD-GROEP

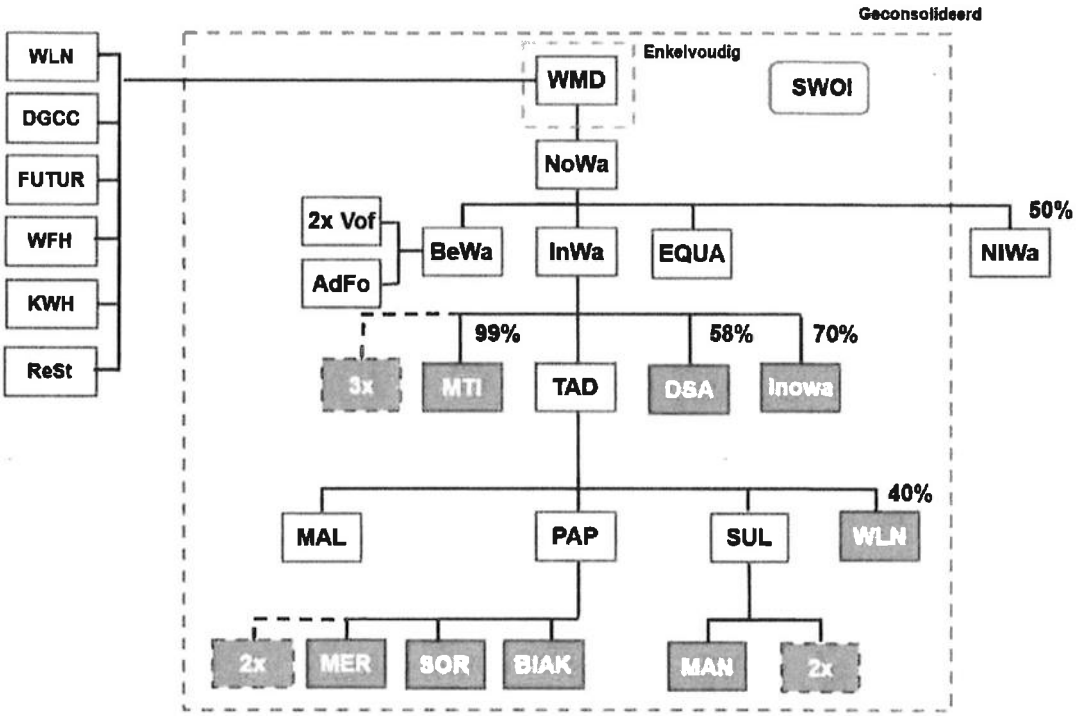

NoWa	=	NoordWater BV
InWa	=	Indowater BV
TAD	=	Tirta Drenthe BV
MAL	=	PT Tirta Maluku
PAP	=	PT Tirta Papua
SUL	=	PT Tirta Sulawesi
WLN	=	PT WLN
MER	=	PT Wedu Merauke
SOR	=	PT Tirta Remu Soring
BIAK	=	PT Tirta War Besrendi (Biak)
MAN	=	PT Air Manado

PT's zijn Indonesische BV's en Tirta/Air betekenen beide water in Bahasa Indonesia. Tirta Drenthe BV is, zoals te zien is de holding waarin de belangen in de Indonesische waterbedrijven zijn samengebracht. Indowater BV is de holding waarin naast de aandelen van Tirta Drenthe BV de belangen in de overige Indonesische bedrijven, voornamelijk adviesdiensten ondersteunend aan de lokale waterbedrijven, zijn ondergebracht. Tirta Drenthe BV is dus de spin in het web waar de grootste geldstromen doorheen lopen. Onderstaand overzicht geeft een globaal beeld hoe complex deze geldstromen samengesteld zijn, de werkelijkheid is nog complexer. Onder andere de dienstverlening door Inowa aan de lokale waterbedrijven staat er niet in opgenomen

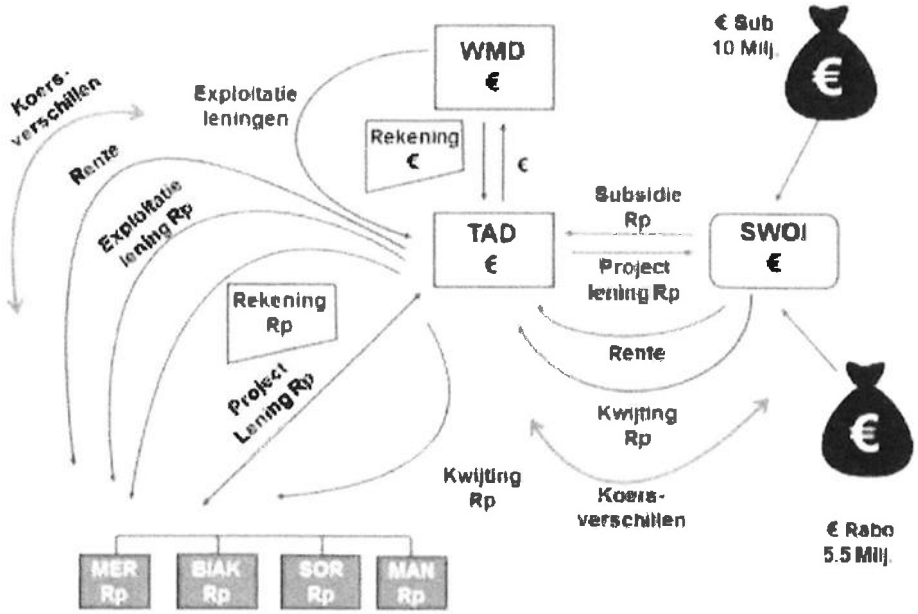

De essentie van de betreffende geldstromen in de administratie van WMD kan als volgt worden weergegeven:

Projectleningen en Collective Support
Ten behoeve van de renovatie van de waterbedrijven heeft de overheid, in totaal ca. € 10 mio, subsidie aan oorspronkelijk WMD verstrekt. WMD heeft deze subsidie ondergebracht in een stichting (SWOI) die deze subsidie vervolgens aan WMD in de vorm van leningen beschikbaar stelt om de projecten uit te voeren. WMD laat deze stroom lopen via Tirta Drenthe BV, de leningen zijn in Indonesische Rupiah(IDR) vastgelegd zodat valutarisico's voor rekening van SWOI komen. Tirta Drenthe BV financiert hiermee de werkzaamheden uitgevoerd door voornamelijk WMD en neemt een navenante vordering (eveneens in IDR) op de lokale PT's als lening op de balans op.

Collective support volgt dezelfde route en betreft generieke ondersteuning voor alle betreffende lokale waterbedrijven. Er wordt een verdeelsleutel gehanteerd voor de verdeling.

Exploitatie leningen
Aan de lokale waterbedrijven zijn leningen verstrekt teneinde liquiditeitstekorten e.d. aan te vullen. Ook deze stroom loopt via Tirta Drenthe BV en worden als leningen aan de lokale waterbedrijven in IDR op de balans van Tirta Drenthe BV opgenomen.

Services
Voornamelijk door de staf van Inowa worden de lokale waterbedrijven in technisch en economisch opzicht ondersteund en de kosten daarvan worden door WMD betaald en vervolgens weer via Tirta Drenthe BV als voorgeschoten bedragen aan de PT's als vordering op de PT's op de balans van Tirta Drenthe BV opgenomen.

Connection fee
Dit is een vergoeding die de PT's overeenkomstig de gesloten cooperation agreements aan aandeelhouders moeten betalen. Deze is een soort verkapt dividend.

Ook deze fee blijft meestal bij gebrek aan liquiditeit door de PT's aan WMD verschuldigd en komt op de balans van Tirta Drenthe BV tot uitdrukking.

Management vergoedingen
Betreft vergoedingen voor algemene kosten en projectmanagement. Ook deze worden via Tirta Drenthe BV geleid.

Eigen uren
Eigen medewerkers van WMD zijn ingezet bij diverse projecten in Indonesië. Deze uren zijn tegen kostprijs plus een opslag voor overhead doorberekend aan de Indonesische projecten.

Rente
Oorspronkelijk werd over de schulden van Tirta Drenthe BV aan SWOI en de vorderingen van Tirta Drenthe BV op de PT's, 10-15% rente berekend. De rentepercentage werden hoog aangehouden in verband met de valutarisico's. De in rekening gebracht rentes t/m 2011 zijn herzien naar 0%. Vanaf 2012 zijn marktconforme in rekening gebracht van 0,75% - 3,5%. Rente wordt echter weer bijgeschreven op de uitstaande leningen en zijn dus ook weer IDR afhankelijk.

Valutaverschillen
Jaarlijks worden de belangen (netto vermogenswaarde deelnemingen, leningen PT's en schulden aan SWOI) in IDR omgerekend naar euro tegen de per balansdatum geldende koersen, valutaverschillen worden in het vermogen gemuteerd. Valutaverschillen in dit kader kunnen zeer omvangrijk zijn. Koers ult 2012 was 12.643, ult 2013 16.765, derhalve een koersdaling van ca. 35%. Op een netto uitstand belang van ca. € 10 mio betekent dit ca. € 3,5 mio koersverlies.

Overige leningen
De lokale partners in de PT's waren niet in staat hun deel van de storting van het kapitaal te betalen, WMD heeft ook dit deel van de financiering namens de lokale overheden voorgeschoten. Deze voorgeschoten bedragen zijn omgezet in leningen.

Overige uitgaven
Door de diverse groepsmaatschappijen zijn voorts nog allerlei reis en verblijfkosten en projectmanagementkosten uitgegeven die, anders dan begrepen in de management vergoedingen niet afzonderlijk in rekening zijn gebracht.

Bestedingen Indonesië

Het overzicht opgenomen in **Bijlage 1** beoogt een inzicht te geven in de feitelijke bestedingen ten behoeve van de Indonesische projecten, waarbij geheel voorbij gegaan wordt aan de ingewikkelde structuur van leningen met gerelateerde problematiek van rente en valutaverschillen. Kortom een soort kasstroomoverzicht, wat gaat eruit en wat komt binnen. Voor de aan projecten doorberekende eigen uren is geen correctie toegepast en zitten derhalve in de bestedingen begrepen. Wel is een correctie toegepast voor aan de PT's doorbelaste bedragen voor management en contribution fees. Deze zijn op de geboekte uitgaven in mindering gebracht omdat in de overige uitgaven de werkelijke kosten die t.l.v. WMD zijn gekomen al begrepen zijn.

In het onderste blok van het overzicht zijn wel de subsidiebijdragen, wellicht ten onrechte, gelijk als beschikbaar per begin van het project aangehouden zodat zichtbaar wordt wanneer deze middelen zijn uitgeput en hoeveel nadien nog is besteed, al of niet in de vorm van leningen. Verder is door de ingewikkelde structuur heen gekeken, dus geen onderscheid tussen SWOI, Tirta Drenthe BV, WMD etc. Ook met rente over uitstaande vorderingen en koersverschillen is geen rekening gehouden.

De totalen over de periode 2005 – 2015 zijn overeenkomstig de boekhouding van WMD-groep grofweg als volgt te specificeren:
(Bedragen * € 1.000)

Investeringen in lokale waterbedrijven en laboratorium		
Project investeringen		**13.243**
Exploitatie bijdragen		**3.951**
Collective support		**3.455**
Services fees en contribution fees		**1.544**
Management fees		**565**
Overige bestedingen		**452**
Subtotaal		**23.210**
-/- Correctie contribution fees en management fees		**-1.783**
Subtotaal		**21.427**
Leningen aan gemeenten en PDAM etc		**3.461**
Totaal investeringen		**24.888**
Bijdragen derden		
P3SW		**-7.500**
RNE		**-2.553**
Totaal bijdragen derden		**-10.053**
Aflossingen bedrijven		**-1.167**
Netto investering		**13.668**
Overige uitgaven		
Reis en verblijfkosten	WMD	**1.756**
Overige	WMD	**928**
		2.684
Exploitatieresultaat	TAD	**1.600**
Exploitatieresultaat	TID	**1.210**
Exploitatieresultaat	IndoWater	**0**
Totaal overige uitgaven		**5.494**
Idem, excl. TID en TAD		**2.684**
Totaal bestedingen WMD groep		**19.162**
Idem, excl. TID en TAD		**16.352**

Het saldo van exploitatiebaten en lasten van TAD en TID zijn moeilijk te duiden, wellicht zitten hier kosten in die al op een andere manier in de uitgaven zijn meegenomen, derhalve is ook een totaal exclusief deze kosten opgenomen.

Eindconclusie bestedingen Indonesië

Het totaal van de bestedingen in de periode 2005 – 2015 bedragen netto, dus na aftrek van subsidies, volgens de gegevens van de eigen administratie van WMD-groep op basis van historische valuta en exclusief rente e.d. tussen de € 13,6 mio (excl. overige uitgaven) en 19,1 mio (incl. overige uitgaven).

Nadere toelichting op bijlage 1 – Bestedingen Indonesië

Opzet
In de spreadheet zijn per jaar de verschillende onderdelen van de bestedingen in Indonesië meegenomen. De bestedingen Indonesië bestaan in hoofdlijnen uit:

- Investeringen in lokale waterbedrijven en laboratorium +
- Leningen aan gemeenten, PDAM etc. +
- Bijdragen derden -/-
- Aflossingen bedrijven -/-
- Overige uitgaven +

Meegenomen entiteiten
De bestedingen vloeien voort uit de verschillende administraties binnen de WMD groep. Bestedingen zijn meegenomen uit de administraties van:

- Tirta Drenthe B.V. (TAD)
- Tirta Inti Drenthe B.V. (TID)
- Indowater B.V. (Indowater)
- Tirta Papua B.V. (BVTP)
- Tirta Sulawesi B.V. (BVTS)
- Tirta Maluku B.V. (BVTM)
- WMD Drinkwater B.V., voorheen Waterleidingmaatschappij Drenthe N.V. (WMD)

Koersverschillen
Bestedingen hebben plaatsgevonden in zowel euro als Indonesische roepiah bedragen. In de opzet van de bestedingen is enkel de daadwerkelijke besteding in het betreffende jaar tegen de dan geldende gemiddelde koers meegenomen. Koersverschillen die jaarlijks zijn geboekt zijn hiermee buiten de bestedingensfeer gelaten.

Interest en kwijtingen
De interestlasten die zijn toegerekend aan de leningen zijn in de opzet buiten beschouwing gelaten. Dit geldt ook voor de kwijtingen die zijn gedaan in de jaren 2013 en 2014.

Investeringen in lokale waterbedrijven en laboratorium
De investeringen in de lokale waterbedrijven PT Air Manado, PT Remu Sorong, PT War Besrendi Biak, PT Dsa Ambon, PT Wedu Merauke en het laboratorium PT WLN zijn onderverdeeld in verschillende investeringscategorieën die ook blijken uit achterliggende leningovereenkomsten. De opzet is hierbij als volgt:

1) Project investeringen; deze bedragen bestaan uit in Indonesië gedane investeringen in activa. Hierbij heeft als basis per project een projectplan gediend, welke vanuit de WMD werd opgesteld. De projecten zijn op aparte projectcodes geregistreerd in de administraties van TID (in roepiah bedragen) en TAD (in euro-bedragen). Investeringen zijn gedaan in de vorm van uitgaven aan materiaal, maar ook voor gemaakte uren (tegen DGIS-tarieven cf subsidievoorwaarden) en reis- en verblijfkosten.

2) Exploitatiebijdragen; deze bedragen zijn gemaakt voor de kosten die voortvloeiden uit de operationele activiteiten van de betreffende PT.

3) Collective support; deze bijdragen zijn ontstaan als gevolg van gemaakte projectkosten welke niet direct aan een specifieke PT konden worden toegewezen. Hiervoor is een berekening opgesteld van de totaal gemaakte nog toe te wijzen kosten. Als verdeelsleutel is het aantal te

verwachten huisaansluitingen van de betreffende PT gebruikt. Deze kosten zijn als percentage verdeeld over de direct aan de PT toe te rekenen project investeringen.

4) Services; deze bedragen bestaan uit contribution fee en service kosten. Onder beide kostensoorten liggen berekeningen voor de gemaakte en aan de PT toegerekende kosten. De contribution fee heeft het karakter van een percentage van de omzet resterend na aftrek van dubieuze debiteuren (contribution fee). De service fee heeft als onderliggende berekening een vast bedrag per actieve huisaansluiting voor de dekking van servicegerelateerde kosten gemaakt door Inowa. Deze kosten zijn verder doorbelast via TAD aan de PT's.

   De contribution fee is vanwege het karakter (contributie op de exploitatielasten van de betreffende PT en geen daadwerkelijke besteding mbt Indonesië) weer in mindering gebracht op de investeringen (zie regel -/- correctie contribution fees en management fees). Om aansluiting te houden met de oorspronkelijke leningbedragen zijn de contribution fees hier wel in meegenomen.

5) Management: onder deze bedragen ligt een berekening van de een percentage opslag over personeelsgerelateerde kosten van de betreffende PT. Ook de management fee is vanwege het karakter (verkapte dividenduitkering en geen daadwerkelijke besteding mbt Indonesië) weer in mindering gebracht op de investeringen (zie regel -/- correctie contribution fees en management fees). Om aansluiting te houden met de oorspronkelijke leningbedragen zijn de management fees hier wel in meegenomen.

Leningen aan gemeenten, PDAM etc.
Naast de leningen aan de lokale waterbedrijven en het laboratorium zijn er ook kosten gemaakt voor de gemeenten, PDAM etc. bij de opstart van de samenwerkingen. De kosten zijn gemaakt voor de inbreng van het eigen vermogen bij een PT of voor bijvoorbeeld het kunnen voldoen aan exploitatiekosten door een PDAM. De leningen zijn opgenomen in een aparte sheet Other loans en kennen verschillende valuta-oorsprongen (IDR, euro en dollar).

Bijdragen derden
De projecten zijn gefinancierd vanuit bijdragen van derden. Hiervoor heeft ook een audit plaatsgevonden, waarbij een bedrag van in totaal € 7.500.000 vanuit P3SW gelden ter beschikking is gesteld en een bedrag van € 2.553.630 vanuit RNE gelden.

Aflossingen bedrijven
Vanaf 2011 zijn de waterbedrijven begonnen met het doen van aflossingen. Deze aflossingen zijn ontvangen via de Petty Cash rekening van TAD.

Overige uitgaven
Naast de uitgaven die zijn vertaald naar leningen met de drinkwaterbedrijven, het laboratorium, gemeenten, PDAM's etc. zijn er ook nog kosten welke niet zijn doorbelast. Deze overige uitgaven vloeien grotendeels voort uit de Nederlandse entiteiten waaruit de administraties met de PT's werd gevoerd.

In de onderzoeksopzet zijn de volgende uitgaven uit de winst- en verliesrekeningen meegenomen:

- Reis- en verblijfkosten in WMD (rekening 47300 Reizen en verblijven, geboekt met projectode EXMDI20 of E-MDI20).
- Overige WMD betreffen de adviezen en diensten van derden (rekening 47800 Adviezen en diensten derden, geboekt met projectcode EXMDI20 of E-MDI20).
- Bedrijfslasten TAD (alle overige opbrengsten en bedrijfslasten m.u.v. de rentebaten en -lasten en exclusief resultaat deelnemingen t/m het jaar 2012).
- Bedrijfslasten TID (alle rekeningen uit de winst- en verliesrekening, omgerekend tegen de gemiddelde koers van dat jaar).

- Bedrijfslasten IndoWater zijn in eerste instantie buiten beschouwing gelaten en derhalve voorzien van een PM.

Financiële aansluitingen

In de sheet zijn in de tab Inv Rp de bedragen in Indonesische Roepiah opgenomen zoals deze bekend zijn uit de leningovereenkomsten met de waterbedrijven en het laboratorium. In de daarop volgende tab Inv € worden de bedragen uit de Inv Rp tab tegen de gemiddelde koersen omgerekend in euro's.

Deze Inv € tab is de input voor het bovenste deel van de Investeringen in lokale waterbedrijven en laboratorium in de Best_Indo tab. Een aansluiting tussen deze leningbedragen en het totaal van de vorderingen op groepsmaatschappijen en overige vorderingen uit de tab grb is niet direct te maken. Dit komt doordat naast de leningen van de waterbedrijven en het laboratorium ook leningen van niet-actieve pt's en Inowa in het grootboek zijn meegenomen.

Op PT niveau sluit het leningbedrag in 2014 in de Inv € tab wel aan met de relevante grootboekrekeningen in de tab grb. Als voorbeeld Manado: eindsaldo in tab Inv € is € 8.507.093. Het totaalbedrag uit de selectie van Manado in de tab grb is hieraan gelijk. In eerdere jaren zitten hier soms verschuivingen tussen, ook door een overgang van de uitstaande leningbedragen in TID naar TAD.

De tab Bal TAD geeft de aansluiting tussen de gedeponeerde jaarrekeningen van Tirta Drenthe BV met de grootboekspecificaties weer. Deze sluiten nagenoeg voor elk jaar. In 2013 zijn er nog correcties geweest in verband met de herzieningen in de jaarrekening van 2013.

Bestedingen Indonesië

in €

		Totaal	2016	2015	2014	2013	2012	2011	2010	2009	2008	2007	2006	2005	< 2005
Investeringen in lokale waterbedrijven en laboratorium															
Project investeringen		**13.243.452**	0	0	-94	174.450	142.503	1.234.207	2.043.891	3.442.432	2.637.111	2.914.255	654.696	0	0
Exploitatie bijdragen		**3.951.297**	0	0	0	430.683	303.183	175.255	594.848	805.235	759.014	489.612	393.468	0	0
Collective support		**3.454.807**	0	0	0	0	0	77.497	161.825	234.822	647.582	1.901.601	431.479	0	0
Services		**1.544.399**	149.090	259.520	225.188	164.934	154.608	185.157	69.044	104.073	108.303	124.481	0	0	0
Management		**564.898**	0	0	0	0	0	0	15.737	109.943	167.860	271.357	0	0	0
Overige bestedingen		**451.850**	0	0	0	155.464	129.077	0	0	0	0	167.309	0	0	0
-/- Correctie contribution fees en management		**-1.782.819**	-82.453	-164.507	-135.972	-111.115	-140.935	-161.301	-100.518	-214.015	-276.164	-395.839	0	0	0
		21.427.884	66.637	95.013	89.122	814.417	588.436	1.510.816	2.784.827	4.482.488	4.043.708	5.472.778	1.479.643	0	0
Leningen aan gemeenten en PDAM etc		**3.460.923**		0	0	0	0	0	0	0	0	705.625	1.984.593	770.705	0
Totaal investeringen		**24.888.807**	66.637	95.013	89.122	814.417	588.436	1.510.816	2.784.827	4.482.488	4.043.708	6.178.403	3.464.236	770.705	0
Bijdragen derden															
P3SW		**-7.500.000**							-2.268.036	-1.000.000	-1.861.742	-1.670.222		-700.000	
RNE		**-2.553.630**							-553.630		-2.000.000				
Totaal bijdragen derden		**-10.053.630**	0	0	0	0	0	0	-2.821.666	-1.000.000	-3.861.742	-1.670.222	0	-700.000	0
Aflossingen bedrijven		**-1.167.458**	-227.788	-338.218	-192.179	-74.212	-175.998	-159.062	0	0	0	0	0	0	0
Netto investering		**13.667.719**	**-161.151**	**-243.206**	**-103.057**	**740.205**	**412.438**	**1.351.753**	**-36.839**	**3.482.488**	**181.966**	**4.508.181**	**3.464.236**	**70.705**	**0**
Cumulatief			**13.667.719**	**13.828.870**	**14.072.076**	**14.175.133**	**13.434.928**	**13.022.490**	**11.670.736**	**11.707.575**	**8.225.087**	**8.043.121**	**3.534.941**	**70.705**	**0**
Overige uitgaven															
Reis en verblijfkosten	WMD	**1.755.773**		124.203	118.908	155.418	135.456	160.173	144.494	197.666	186.320	153.548	141.909	161.994	75.684
Overige	WMD	**928.162**		7.171	966	2.550	33.303	111.336	181.720	124.615	75.276	91.312	96.707	102.064	101.143
		2.683.935	**0**	**131.374**	**119.874**	**157.968**	**168.759**	**271.509**	**326.214**	**322.281**	**261.596**	**244.860**	**238.616**	**264.058**	**176.827**
Exploitatieresultaat	TAD	1.599.715		PM	PM	PM	1.220.364	175.429	238.070	51.200	55.666	-171.613	29.197	1.087	316
Exploitatieresultaat	TID	1.210.806		PM	PM	36.850	-18.972	394.890	364.476	41.945	-23.595	182.827	225.185	1.040	6.161
Exploitatieresultaat	IndoWater	0		PM	PM	PM	PM	PM	PM	PM	PM	PM	PM	PM	PM
Totaal overige uitgaven		**5.494.457**	**0**	**131.374**	**119.874**	**194.818**	**1.370.150**	**841.828**	**928.760**	**415.426**	**293.667**	**256.074**	**492.997**	**266.185**	**183.304**
Cumulatief			**5.494.457**	**5.494.457**	**5.363.082**	**5.243.208**	**5.048.390**	**3.678.240**	**2.836.412**	**1.907.652**	**1.492.227**	**1.198.560**	**942.486**	**449.489**	**183.304**
Totaal bestedingen WMD groep		**19.162.176**	**-161.151**	**-111.831**	**16.817**	**935.023**	**1.782.588**	**2.193.581**	**891.921**	**3.897.914**	**475.633**	**4.764.254**	**3.957.233**	**336.890**	**183.304**
Cumulatief		**0**	**19.162.176**	**19.323.327**	**19.435.158**	**19.418.341**	**18.483.318**	**16.700.730**	**14.507.149**	**13.615.228**	**9.717.314**	**9.241.681**	**4.477.427**	**520.194**	**183.304**
Gecorrigeerd voor bijdragen derden toezegging ipv ontvangst meegenomen:															
Correctie toerekening bijdrage derden		**0**	0	0	0	0	0	0	2.821.666	1.000.000	3.861.742	1.670.222	0	700.000	-10.053.630
Totaal bestedingen WMD groep		**19.162.176**	**-161.151**	**-111.831**	**16.817**	**935.023**	**1.782.588**	**2.193.581**	**3.713.587**	**4.897.914**	**4.337.375**	**6.434.476**	**3.957.233**	**1.036.890**	**-9.870.326**
Cumulatief			**19.162.176**	**19.323.327**	**19.435.158**	**19.418.341**	**18.483.318**	**16.700.730**	**14.507.149**	**10.793.562**	**5.895.648**	**1.558.273**	**-4.876.203**	**-8.833.436**	**-9.870.326**

Bijlage 4

Juridisch kader handelen van de Bestuurder

Algemene opmerkingen

De taken en verantwoordelijkheden van een statutair bestuurder van een naamloze- of besloten vennootschap zijn geregeld in een aantal bepalingen in boek 2 van het Burgerlijk Wetboek en vinden vaak een uitwerking in de statuten van de betreffende rechtspersoon. In casu zijn de statuten van WMD zoals deze luidden in 2004 en volgende, relevant.

De relevante juridische kaders zijn – kort samengevat - als volgt te definiëren:

De wettelijke hoofdregel is te vinden in art. 2:9 BW:

"*Lid 1: Elke bestuurder is tegenover de rechtspersoon gehouden tot een behoorlijke vervulling van zijn taak [...].*

Lid 2: Elke bestuurder draagt verantwoordelijkheid voor de algemene gang van zaken."

Voorts is bij de naamloze vennootschap artikel 2:141 BW van belang:

"*Lid 1: Het bestuur verschaft de Raad van Commissarissen tijdig de voor de uitoefening van diens taak noodzakelijke gegevens.*

Lid 2: Het bestuur stelt ten minste een keer per jaar de Raad van Commissarissen schriftelijk op de hoogte van de hoofdlijnen van het strategische beleid, de algemene en financiële risico's en het beheers- en controlesysteem van de vennootschap."

De statuten die golden in 2004 dateren van december 1997. De statuten van 1997 (de **"Statuten"**) regelen in dit kader (artikel 14 lid 1):

"*onverminderd het bepaalde in het directiestatuut zijn de navolgende directiebesluiten onderworpen aan de goedkeuring van de Raad van Commissarissen:*

- *a. Het vaststellen van het financieel plan en het nemen van besluiten over investeringen, die niet zijn opgenomen in het financieel plan en een in het directiestatuut op te nemen bedrag te boven gaan;*
- *i. Het aangaan van overeenkomsten van borgtochten of het op andere wijze zekerheid stellen voor de verplichtingen van derden;*
- *m. Het nemen van een deelneming ter waarde van ten minste een vierde van het bedrag van het geplaatste kapitaal met de reserves volgens de balans met toelichting van de vennootschap door haar of een onafhankelijke maatschappij in het kapitaal van een andere vennootschap alsmede het ingrijpend vergroten of verminderen van zulk een deelneming;*
- *n. Investeringen welke een bedrag gelijk aan ten minste een vierde van het bedrag van het geplaatste kapitaal met de reserves volgens de balans met toelichting vereisen...*"

In 2006 zijn de Statuten gewijzigd. Art. 14 lid 1 is identiek gebleven. Art. 14 lid 2 luidt – voor zover in deze relevant – dan als volgt:

f. *"Het aangaan of verbreken van een duurzame samenwerking van de vennootschap of een dochtervennootschap met een andere rechtspersoon of vennootschap [...] indien deze samenwerking of verbreking van ingrijpende betekenis is voor de vennootschap.*
g. *Het nemen of afstoten van een deelneming in het kapitaal van de vennootschap ter waarde van ten minste een derde van het bedrag van de activa volgens de balans met toelichting of, indien de vennootschap een geconsolideerde balans opstelt, volgens de geconsolideerde balans met toelichting volgens de laatst vastgestelde jaarrekening van de vennootschap, door haar of een dochtermaatschappij."*

Naast de bepalingen in het Burgerlijk Wetboek en de Statuten, is ook een op 30 november 2005 opgesteld Directiestatuut van belang voor de beoordeling van het handelen van het bestuur. In artikel 14 van de Statuten wordt naar dat Directiestatuut verwezen:

Artikel 2: taken van de directeur

Lid 7: *"De directeur legt ter goedkeuring voor aan de raad van commissarissen:*
a. *De operationele en financiële doelstelling van de vennootschap;*
b. *De strategie die moet leiden tot het realiseren van de doelstellingen;*
c. *De randvoorwaarden die bij de strategie worden gehanteerd, bijvoorbeeld ten aanzien van de financiële ratio's [...]."*

Artikel 4: Besluitvorming

Ter nader invulling van besluiten die ingevolge de statuten goedkeuring vereisen van de raad van commissarissen, is het volgende bepaald:

"Lid 1: In het bij het financieel plan horend investeringsplan zijn geplande investeringen voor het komend jaar en de vier jaren daarna opgenomen. Op basis van het financieel plan wordt door de raad van commissarissen goedkeuring verleend voor aan te gane geldleningen in het komend jaar (artikel 14 lid a sub g der statuten) en verlenen de raad van commissarissen en de algemene vergadering goedkeuring voor de tarieven voor het komende jaar. (artikel 14 lid 2 sub a statuten). De goedkeuring van het financieel plan houdt teven een goedkeuring van de investeringen in. (artikel 14 lid 1 sub a statuten)".

Geplande investeringen voor de komende twee jaar die meer bedragen dan € 1.500.000,– worden apart vermeld en, indien gepland voor het komend jaar, apart goedgekeurd door de raad van commissarissen.

Nieuwe investeringen die niet als zodanig in het financieel plan (investeringsplan) zijn opgenomen en waarvan de investering meer bedraagt dan € 1.000.000,-- behoeven eveneens de goedkeuring van de raad van commissarissen."

Het Directiestatuut van november 2005:

"Artikel 2 Taken van de directeur

"Lid 1: De directeur is belast met het besturen van de vennootschap, hetgeen onder meer inhoudt dat hij verantwoordelijk is voor de realisatie van de doelstellingen van de

vennootschap, de strategie en het beleid en de daaruit voortvloeiende resultatenontwikkeling. De directeur legt hierover verantwoording af aan de raad van commissarissen en de algemene vergader van aandeelhouders.

Lid 3: Onverminderd de algemene regel opgenomen onder artikel 6 van dit directiestatuut, stelt de directeur ten behoeve van de raad van commissarissen jaarlijks een rapport op waarin de hoofdlijnen van het strategisch beleid, de algemene en financiële risico's en het beheers- en controlesysteem van de vennootschap worden uiteengezet. Dit rapport wordt vergezeld door een brief van de directeur waarin hij het door hem opgestelde rapport nader toelicht en tevens informatie verstrekt ten aanzien van het door de directeur gevoerde beleid.

Lid 8: De directeur is verantwoordelijk voor de naleving van alle relevante wet- en regelgeving, het beheersen van de risico's verbonden aan de ondernemingsactiviteiten en voor de financiering van de vennootschap. De directeur rapporteert hierover aan en bespreekt het interne risicobeheersings- en controlesysteem met de raad van commissarissen. Als instrumenten van het interne risicobeheersings- en controlesysteem hanteert de vennootschap in ieder geval:

[...] een systeem van monitoring en rapportering."

Meer expliciet volgt de informatieverplichting van de bestuurder aan de RvC uit artikel 6 van het directiestatuut.

"Artikel 6 Informatieverschaffing

Lid 2: De directeur verschaft de raad van commissarissen tijdig alle noodzakelijke gegevens die de raad van commissarissen behoeft in de uitoefening van diens taak."

Tirta Drenthe B.V., de vennootschap via wie vrijwel alle uitgaven voor de Indonesiërprojecten zijn gedaan aan de Indonesische deelnemingen, bevat geen enkele beperking voor haar bestuurder [redacted].

Bijlage 5

Accountantsverslag 2007

MWD belang/inbreng in Indonesische activiteiten

Met betrekking tot het project in Indoesië zijn de projectkosten in belangrijke mate betaald door WMD. De projectkosten worden aansluitend gedeclareerd bij Partners for Water.

Intern wordt door WMD de volgende definitie gehanteerd als het gaat om het zogenaamde risicoprofiel voor de Indonesische activiteiten:

"Uitgaven van WMD met betrekking tot bepaalde activiteiten in Indonesië, inclusief voorgeschoten bedrag waarvan het onzeker is of deze worden terugbetaald, boven een bedrag van € 3,5 miljoen. Uitgaven die door WMD zijn gedaan tot en met 31 december 2007 en reeds in het resultaat van WMD zijn verwerkt, zullen nooit meer tot een hoger tarief voor de Drentsche burgers kunnen leiden en vallen dan ook niet onder dit bedrag van 3,5 miljoen".

Ter verduidelijking van deze definitie worden de volgende voorbeelden genoemd:

Voorbeelden van bedragen die in het risicoprofiel vallen:
- Aandelen in Indonesische PT's voor zover het gestorte kapitaal vrijelijk door de PT kan worden gebruikt;
- Leningen aan Indonesische PT's.

Voorbeelden van bedragen die niet in het risicoprofiel vallen:
- Vorderingen op P3SW;
- Aandelen in Indonesische PT's voor zover het gestorte kapitaal door de PT moet worden gebruikt voor de betaling van schulden aan WMD.

Deze systematiek is ongewijzigd ten opzichte van 2006.

Het risicoprofiel is als volgt samen te vatten:

	€	€
Projectkosten		
Niet declarabele projectkosten bij P3SW	2.259.000	
Af: Voorziening twinning, uurtarieven etc	(1.999.000)	
		260.000
Verstrekte exploitatieleningen		2.754.000
Gestort en niet meer ter beschikking staand aandelenkapitaal 1)		1.583.000
Financiering SNS Bank 2)		(1.000.000)
Totaal risicoprofiel		3.597.000

1) Van dit bedrag is €765.000 bij Atradius verzekerd tegen politieke risico's.
2) SNS Bank heeft in totaal een financiering van € 2,0 mln. toegezegd, waarvan € 1,0 mln. Voor 2007 en € 1,0 mln. voor 2008. Er is vertraging ontstaan bij de administratieve afhandeling van deze financiering en er heeft nader overleg met de bankier plaatsgevonden over de voorwaarden met betrekking tot de faciliteit.

3.2. Doorbelasting WMD kosten Indonesische activiteiten

Wij hebben geen aanleiding om te veronderstellen dat materiële kosten, gemaakt door WMD voor Indonesië, niet zijn doorbelast. Vanuit de accountantscontrole melden wij u echter dat het rationeel gezien niet mogelijk is om vast te stellen dat alle interne en externe kosten zijn doorbelast.

Accountantsverslag 2008

3.1.5 WMD Risicoprofiel Indonesische activiteiten

Intern hanteert WMD sinds 2006 de volgende definitie voor het zogenaamde risicoprofiel voor de Indonesische activiteiten:

"Uitgaven van WMD met betrekking tot bepaalde activiteiten in Indonesië, inclusief voorgeschoten bedrag waarvan het onzeker is of deze worden terugbetaald, boven een bedrag van € 3,5 miljoen. Uitgaven die door WMD zijn gedaan tot en met 31 december 2006 en reeds in het resultaat van WMD zijn verwerkt, zullen nooit meer tot een hoger tarief voor de Drentsche burgers kunnen leiden en vallen dan ook niet onder dit bedrag van 3,5 miljoen".

Wij hebben van het management de hiernavolgende opstelling verkregen welke inzicht geeft in het uitstaande risico ultimo 2008:

EUR * 1 000		2008
Projectkosten P3SW		12 320
Ambon en diverse projecten		714
Aankoop Perfectors		175
Verstrekte leningen en gestort aandelenkapitaal Indonesië (1)		3 921
Kapitaal van Pt DSA ultimo 2008		426
Totale projectbestedingen per 31 december 2008		17 556
Correctie op projectbestedingen		
Doorberekende overhead op manuren in projectbestedingen (in DEGIS tarieven opgenomen opslag bovenop kostprijs)	(893)	
Doorberekende bouwrente vanuit WMD in projectbestedingen	(559)	
Doorberekende kosten vanuit WMD in projectbestedingen (a)	(533)	
Doorberekende salariskosten WMD inzake Indonesië (a)	(527)	
(a) bij WMD reeds ten laste van resultaat gebracht in voorgaande jaren		
Totaal correctie	(2 512)	
Externe financiering		
Financieringstoezegging P3SW (*)	(6.937)	
Financieringstoezegging SNS Bank (**)	(2 000)	
Financiering waterlaboratorium Indonesie (***)	(600)	
Investeringssubsidie EVD Indonesie (****)	(100)	
Totaal externe financiering	(9 637)	
Twinningskosten WMD 2002 tot en met 2008 (*****)	(1 624)	
In mindering gebracht op projectkosten		(13 773)
Berekend risicoprofiel ultimo 2008		3 783
Gefiatteerd risicoprofiel WMD		(3 500)
Overschrijding risicoprofiel ultimo 2008		**283**

Bij dit risicoprofiel plaatsen wij de volgende kanttekeningen en opmerkingen:

Ad 1)
Dit betreft alle verstrekte leningen aan Indonesische deelnemingen en het gestorte aandelenkapitaal ter oprichting van deze vennootschappen. De bedragen zijn berekend tegen de koers op het mometn van uitgifte van de lening. Op het gestorte aandelenkapitaal van Manado is een bedrag van EUR 585.000 in mindering gebracht aangezien de SWOI zich (mondeling) voor dit bedrag heeft garant gesteld. Overigens is op het restant van de deelname in het aandelenkapitaal van Manado ad EUR 915.000 een kredietverzekering van Atradius van toepassing, welke het landen- en politiek risico afdekt en daarmee dus een lager risicoprofiel kent. Tevens zijn de aanwezige liquide middelen in de Indonesisch PT's, ultimo 2008 groot EUR 446.000 op de uitstaande leningen in mindering gebracht.

Ad *)
Per 31 december 2008 is nog circa EUR 3,7 miljoen van P3SW te ontvangen. De kosten zijn inmiddels gedeclareerd en P3SW heeft een mid-term review op de projectkosten uit laten voeren. Wij hebben begrepen dat een advies van de betreffende functionaris voorligt om de vordering van de TAD inzake deze projectkosten af te wikkelen.

Ad **)
De SNS bank heeft voor de projecten in Indonesië een financieringstoezegging gedaan van EUR 2,0 miljoen. Hiervan is per 31 december 2008 nog een bedrag van EUR 1,5 miljoen te ontvangen.

Ad ***)
De financiering voor het waterlaboratorium Indonesië is nog niet gerealiseerd; de directeur van WMD heeft zich gecommitteerd deze externe financiering in 2009 aan te trekken.

Ad ****)
In de projectkosten is een investering in Indonesië begrepen inzake een analyseapparaat ten bedrag van EUR 250.000. Op deze investering is een investeringssubsidie EVD toegekend ten bedrage van EUR 100.000. Ultimo 2008 is deze subsidie nog niet ontvangen.

Ad *****)
De twinningskosten zijn gebaseerd op interne overzichten van 2002 - 2008 waarin een jaarlijkse vergoeding naar Indonesië is opgenomen van EUR 232.000 per jaar. De totale twinningskosten, inclusief deze vergoeding, bedragen over deze járen gemiddeld ongeveer 1% van de omzet. Deze EUR 1.624.000 is in de betreffende járen overigens niet feitelijk ten laste van de resultatenrekening gebracht.

Tot slot
De directeur van WMD heeft aangegeven in 2009 een meerjarenplan op te stellen om tot afbouw van het risicoprofiel van WMD te komen. Wij stemmen hiermee in en stellen voor hier concrete afspraken met de RvC over te maken en hier periodiek over te rapporteren.

3.2 Doorbelasting WMD kosten Indonesische activiteiten

Wij hebben geen aanleiding om te veronderstellen dat materiële kosten, gemaakt door WMD voor Indonesië, niet zijn doorbelast. Vanuit de accountantscontrole melden wij u echter dat het rationeel gezien niet mogelijk is om vast te stellen dat alle interne en externe kosten zijn doorbelast.

Bijlage 6

PRICEWATERHOUSECOOPERS

PricewaterhouseCoopers
Accountants N.V.
Paterswoldseweg 806
9728 BM Groningen
Postbus 8060
9702 KB Groningen
Telefoon (050) 520 80 00
Fax (050) 520 85 55
www.pwc.com/nl

N.V. Waterleidingmaatschappij "Drenthe"
[redacted]
Postbus 18
9400 AA ASSEN

26 november 2009

Referentie: AK/e0143980/117132/hbh/akl

Betreft: Risicoprofiel

Geachte heer [redacted]

Op uw verzoek hebben wij kennisgenomen van het door WMD opgestelde aangepaste risicoprofiel, zoals in de bijlage bij deze brief opgenomen.

Wij hebben vastgesteld dat ten opzichte van het "oude" risicoprofiel de totale omvang van het risico per 31 december 2008 niet is gewijzigd, deze bedraagt ultimo 2008 EUR 4.368.310. Dit bedrag was eind 2008 voor een bedrag van EUR 3.783.310 toegerekend aan de WMD en voor EUR 585.000 aan de SWOI. Door de aanpassing in het risicoprofiel is deze toerekening aan de WMD en SWOI gewijzigd in respectievelijk EUR 1.485.660 en EUR 2.882.650.

De aanpassing houdt verband met het doorberekenen van bepaalde posten aan de SWOI die tot en met 2008 opgenomen waren in de jaarrekening van WMD, zoals de verstrekte exploitatieleningen aan de PT's en de TID. Voor deze doorberekening wordt door de SWOI naar verwachting een lening aangetrokken. Met de overdracht van deze posten en de betaling ervan verdwijnen deze uit de jaarrekening van de WMD en daarmee, volgens het aangepaste risicoprofiel, ook uit het risicoprofiel.

WMD zal overigens naar verwachting garant moeten staan voor de jaarlijkse rente en aflossingen richting de financier middels een borgstelling.

U heeft aangegeven momenteel met het bestuur van de SWOI in gesprek te zijn om deze overdracht verder te formaliseren. In het nieuwe risicoprofiel is reeds rekening gehouden met deze overdracht.

PricewaterhouseCoopers is de handelsnaam van onder meer de volgende vennootschappen: PricewaterhouseCoopers Accountants N.V. (KvK 34180285), PricewaterhouseCoopers Belastingadviseurs N.V. (KvK 34180284), PricewaterhouseCoopers Advisory N.V. (KvK 34180287) en PricewaterhouseCoopers B.V. (KvK 34180289). Op diensten verleend door deze vennootschappen zijn Algemene Voorwaarden van toepassing, waarin onder meer aansprakelijkheidsvoorwaarden zijn opgenomen. Deze Algemene Voorwaarden zijn gedeponeerd bij de Kamer van Koophandel te Amsterdam en ook in te zien op www.pwc.com/nl

PRICEWATERHOUSECOOPERS

N.V. Waterleidingmaatschappij "Drenthe"
26 november 2009
Referentie: AK/e0143980/117132/hbh/akl

De ontwikkelingen en mutaties in het risicoprofiel vanaf 1 januari 2009 zijn door ons in dit stadium niet beoordeeld. Hierover zullen wij u in ons accountantsverslag naar aanleiding van onze eindejaarscontrole nader informeren.

Wij vertrouwen erop u hiermede van dienst te zijn geweest.

Met vriendelijke groet,
PricewaterhouseCoopers Accountants N.V.

[redacted]

[redacted]
Partner

Bijlage 7

04053483

DATUM ONTVANGST (5)

29 SEP 2010

NOORD-NEDERLAND

Tirta Drenthe B.V. te Assen

BALANS PER 31 DECEMBER 2009
(na verwerking van het verlies)

		31 december 2009	31 december 2008
		€	€
ACTIVA			
Vaste activa			
Materiële vaste activa		256.641	1.272.928
Financiële vaste activa	(1)	21.074.942	14.124.600
		21.331.583	15.397.528
Vlottende activa			
Vorderingen	(2)	325.815	743.808
Liquide middelen		1.276.422	78.584
		1.602.237	822.392
		22.933.820	16.219.920
PASSIVA			
Eigen vermogen	(3)		
Geplaatst kapitaal		20.420	20.420
Wettelijke en statutaire reserves		-887.861	-1.016.389
Overige reserves en resultaat boekjaar		-1.683.090	-1.226.384
		-2.550.531	-2.222.353
Langlopende schulden	(4)	24.106.813	15.380.659
Kortlopende schulden		1.377.538	3.061.614
		22.933.820	16.219.920

Assen, 27 september 2010

K.J. Hoogsteen

2009-12-k
02-07-2010

* herkomst : zie archief
* Datum AVA : 02-07-10
zie archief

(5) 04053483

Tirta Drenthe B.V. te Assen

DATUM ONTVANGST
21 OKT 2011
NOORD-NEDERLAND
dus 1-7-2011

BALANS PER 31 DECEMBER 2010
(na verwerking van het verlies)

		31 december 2010	31 december 2009
		€	€
ACTIVA			
Vaste activa			
Materiële vaste activa		230 739	256.641
Financiële vaste activa	(1)	28.141 153	21.511.942
		28.371.892	21.768.583
Vlottende activa			
Vorderingen	(2)	422.021	325.815
Liquide middelen		47.481	1.276.422
		469.502	1 602 237
		28.841.394	23 370 820
PASSIVA			
Eigen vermogen	(3)		
Geplaatst kapitaal		20.420	20.420
Wettelijke en statutaire reserves		2.580	-450.861
Overige reserves en resultaat boekjaar		-2.553.975	-1.683.090
		-2.530.975	-2.113.531
Langlopende schulden	(4)	28.716.709	24.106 813
Kortlopende schulden		2.655.660	1.377 538
		28.841.394	23.370 820

Assen, 11 oktober 2011

K.J Hoogsteen

Tirta Drenthe B.V. te Assen

DATUM ONTVANGST
- 6 SEP 2012
NOORD-NEDERLAND

BALANS PER 31 DECEMBER 2011
(na verwerking van het verlies)

		31 december 2011	31 december 2010
		€	€
ACTIVA			
Vaste activa			
Materiële vaste activa		220.739	230.739
Financiële vaste activa	(1)	29.094.915	28.141.153
		29.315.654	28.371.892
Vlottende activa			
Vorderingen	(2)	199.072	422.021
Liquide middelen		119.591	47.481
		318.663	469.502
		29.634.317	28.841.394
PASSIVA			
Eigen vermogen	(3)		
Geplaatst kapitaal		20.420	20.420
Wettelijke en statutaire reserves		-245.542	2.580
Overige reserves en resultaat boekjaar		-3.384.028	-2.553.975
		-3.609.150	-2.530.975
Langlopende schulden		30.098.455	28.716.709
Kortlopende schulden		3.145.012	2.655.660
		29.634.317	28.841.394

De handtekening is door de KvK onleesbaar gemaakt.

[redacted]

Company.info